KWC BEVO
Trim kit - lever mixer - tub

Modell-Linie: BEVO | 20.424.550.175
Douches | Robinetteries de baignoire

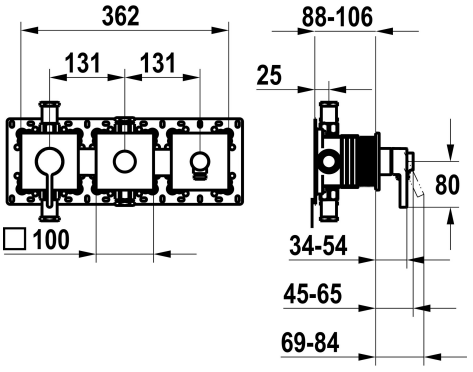

KWC-No.	Farbcode
125295 chromeline, avec équipement de sûreté DIN EN 1717	chromeline
3600018607 brushed gold, with safety device DIN EN 1717	brushed gold
3600008115 matt black, avec équipement de sûreté DIN EN 1717	matt black
3600008123 brushed steel, avec équipement de sûreté DIN EN 1717	brushed steel
3600018611 brushed copper, with safety device DIN EN 1717	brushed copper
3600018608 brushed graphite, with safety device DIN EN 1717	brushed graphite

NEW

* Kit de finition avec unité fonctionnelle KWC HOMEBOX
* Sortie
- avec raccord de tuyau intégré
- en haut ou en bas pour le deuxième consommateur avec inverseur CHOICE sans réarmement automatique
* KWC cartouche M 35-S HF
- avec technique à disques céramique
- réglage de débit et de température continu

* Livraison:
- Unité de mélange à levier
- Unité d'inversion
- Unité de raccordement de tuyau
- Set de fixation du cache sans vis
* À commander séparément:
- Unité de base KWC HOMEBOX Mitigeur thermostatique / à levier 2 consommateurs 39.006.261.931

Données techniques

Durchflussmenge	19.2 l/min (3 bar)
Brauseabgang: Auslaufmenge	15.2 l/min (3 bar)
Bedienung	frontbedient
Farbcode	brushed gold
Installationsart	Wandmontage
Artikeltyp	Hebelmischer
Armaturengeräuschgruppe	II
Unterputz	FM-Set, mit SI DIN EN 1717
Brauseabgang: Armaturengeräuschgruppe	I
Energieetikette (CH)	C
Material	Messing
Höhe maximal	100 mm
Breite maximal	362 mm
teamNumber	725710.175

KWC BEVO
Trim kit - lever mixer - tub

Modell-Linie: BEVO | 20.424.550.175
Douches | Robinetteries de baignoire

Pièces de rechange

Cartouche
537602 Z.537.602