KWC ORA
Hebelmischer - Bidet

Modell-Linie: ORA | 13.491.064.175FL
Armaturen | Manuelle Armaturen

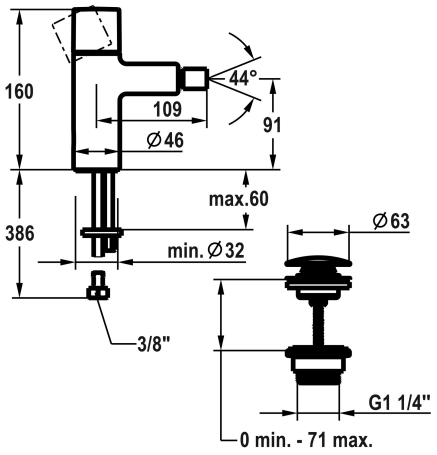

KWC-Nr.	Ablaufgarnitur	Farbcode
3600018564 chromeline, A 110, flexible Anschlussschläuche ⅜", mit Push Open	mit Push Open	chromeline
3600017003 brushed gold, A 110, flexible Anschlussschläuche ⅜", mit Push Open	mit Push Open	brushed gold
3600016995 matt black, A 110, flexible Anschlussschläuche ⅜", mit Push Open	mit Push Open	matt black
3600017004 brushed steel, A 110, flexible Anschlussschläuche ⅜", mit Push Open	mit Push Open	brushed steel
3600016996 brushed copper, A 110, flexible Anschlussschläuche ⅜", mit Push Open	mit Push Open	brushed copper
3600016997 brushed graphite, A 110, flexible Anschlussschläuche ⅜", mit Push Open	mit Push Open	brushed graphite

NEW

* Hebelmischer
* Auslauf fest
- Kugelgelenk-Neoperl® Caché®
* KWC Steuerpatrone M 35 OP
- mit Keramikscheibentechnik
- Auslaufmenge und Temperatur stufenlos einstellbar

* Flexible Anschlussschläuche 3/8"
* Befestigung mit Stehbolzen M8 x 1
* Tischbohrung ø35 mm
* Lieferumfang:
- KWC Ablaufventil Push Open 2 in 1 Z.540.049.775

Technische Daten

Ablaufgarnitur	mit Push Open
Anschluss	Flexible Anschlussschläuche ⅜"
Auslauf	fest
Bedienung	topbedient
Farbcode	brushed gold
Installationsart	Standmontage
Artikeltyp	Hebelmischer
Material	Messing
Ausladung A	110 mm
Höhe maximal	160 mm
Armaturengeräuschgruppe	I
Energieetikette (CH)	A
Auslaufmenge	4.8 l/min (3 bar)

A