KWC ORA
Miscelatore a leva - bidet

Modell-Linie: ORA | 13.491.064.179FL
Rubinetterie per bagni | Rubinetterie monocomando

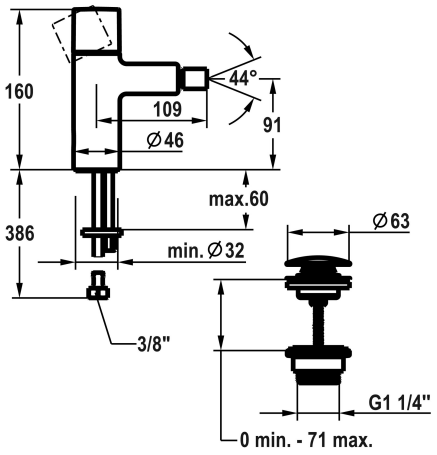

KWC-No.	Ablaufgarnitur	Farbcode
3600018564 chromeline, A 110, tubi flessibili ⅜" di collegamento, con Push Open	mit Push Open	chromeline
3600017003 brushed gold, A 110, tubi flessibili ⅜" di collegamento, con Push Open	mit Push Open	brushed gold
3600016995 matt black, A 110, tubi flessibili ⅜" di collegamento, con Push Open	mit Push Open	matt black
3600017004 brushed steel, A 110, tubi flessibili ⅜" di collegamento, con Push Open	mit Push Open	brushed steel
3600016996 brushed copper, A 110, tubi flessibili ⅜" di collegamento, con Push Open	mit Push Open	brushed copper
3600016997 brushed graphite, A 110, tubi flessibili ⅜" di collegamento, con Push Open	mit Push Open	brushed graphite

NEW

* Miscelatore a leva
* Bocca fissa
- Aeratore a snodo Neoperl® Caché®
* KWC cartuccia M 35 OP
- Con tecnica a dischi in ceramica
- Regolazione continua della portata e della temperatura

* Tubi flessibili di collegamento da 3/8"
* Fissaggio tramite vite passante M8 x 1
* Foratura ø35 mm
* Incluso nella fornitura:
- Valvola di scarico KWC Push Open 2 in 1 Z.540.049.779

Dati tecnici

Ablaufgarnitur	mit Push Open
Anschluss	Flexible Anschlussschläuche ⅜"
Auslauf	fest
Bedienung	topbedient
Farbcode	brushed graphite
Installationsart	Standmontage
Artikeltyp	Hebelmischer
Material	Messing
Ausladung A	110 mm
Höhe maximal	160 mm
Armaturengeräuschgruppe	I
Energieetikette (CH)	A
Auslaufmenge	4.8 l/min (3 bar)

A