KWC

Thermostatmischer - Duschsystem design

Modell-Linie: SHOWERCULTURE | 26.006.363.178
Duscharmaturen | Duschsysteme

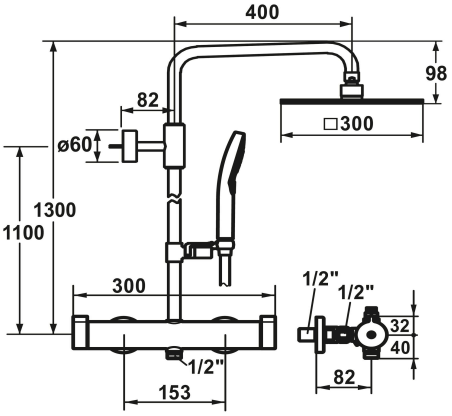

KWC-Nr.	Farbcode
124700 chromeline, AD 153, A 400, mit Brause und Schlauch	chromeline
3600013707 brushed gold, AD 153, A 400, mit Brause und Schlauch	brushed gold
3600003727 matt black, AD 153, A 400, mit Brause und Schlauch	matt black
3600003728 brushed steel, AD 153, A 400, mit Brause und Schlauch	brushed steel
3600013708 brushed copper, AD 153, A 400, mit Brause und Schlauch	brushed copper
3600013709 brushed graphite, AD 153, A 400, mit Brause und Schlauch	brushed graphite

NEW

* Duschsystem design
* EcoProtect - Wasserspareinrichtung
* TouchProtect - Schutz vor Verbrennungen durch Zweischalenprinzip
* Wasserführende Duschgleitstange bei Bedarf auf individuelle Länge kürzbar
* Brausearm schwenkbar, Kopfbrause mit Kugelgelenk
* SkinProtect - Sicherheitsstopp gegen Verbrühen
* Drehgriff zur Mengenregulierung und Umstellung
* KWC Kugelgelenk Brausehalter, Höhenverstellung arretierbar
* Rohrdurchmesser 20 mm
* Eigensicher gegen Rückfließen
* Einfach auf bestehende Anschlüsse montierbar
* Thermostatische Präzisionsregeleinheit

- konstante Wassertemperatur (auch bei netzseitigen Druckschwankungen)
- hohe Reaktionsgeschwindigkeit
* Wandanschlüsse ½" x ½", absperrbar L 40
* Lieferumfang:
- Thermostatmischer inkl. Wandanschlüsse mit Abgang (oben) für wasserführende Duschgleitstange
- Handbrause KWC CHOICE-H 26.000.126.178
- Brauseschlauch 1500 mm aus Kunststoff 26.001.033.178
- Kopfbrause KWC PIATTO-X Q300 26.000.205.778
- Duschgleitstangen-Set
- Duschgleitstangen-Halter (oben), zum Verbinden von Gleitstange und Brausearm

Technische Daten

Auslaufmenge	17.8 l/min (3 bar)
Brauseabgang: Auslaufmenge	11.3 l/min (3 bar)
Anschluss	G ½"
Auslauf	fest
Brausegarnitur	mit Brause, Schlauch
Bedienung	seitenbedient
Farbcode	brushed copper
Installationsart	Wandmontage
Artikeltyp	mit Thermostat
Armaturengeräuschgruppe	I
Brauseabgang: Armaturengeräuschgruppe	I

KWC

Thermostatmischer - Duschsystem design

Modell-Linie: SHOWERCULTURE | 26.006.363.178
Duscharmaturen | Duschsysteme

Energieetikette (CH)	A
Anschluss Mass	153
Material	Messing
Ausladung A	400 mm
Höhe maximal	1,300 mm
teamNumber	725254.178
sanitasTroeschNumber	6111 734.602.000

Ersatzteile

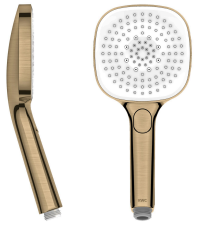

CHOICE-H Handbrause

3600013649
26.000.126.178

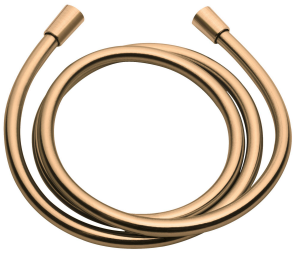

Brauseschlauch

3600013738
26.001.033.178

PIATTO-X Q Kopfbrause

3600013231
26.000.205.778