KWC
Dispensador de jabón Iconic

Modell-Linie: ACCESSOIRES | Z.540.156.176
Accesorios | Dispensador de jabón

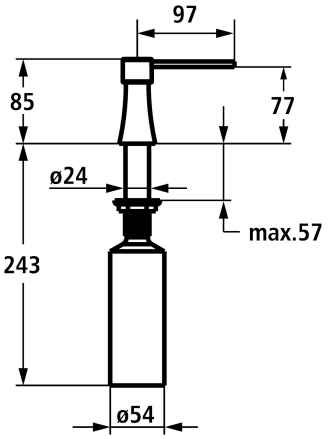

KWC-No.	Código de color
3600009587 chromline	chromeline
3600009591 matt black	matt black
3600009588 stainless steel	acero

NEW

* Dispensador de jabón Iconic
* Rellenado sin extracción del contenedor de jabón
* Medida orificios ø26 mm

* Volumen de entrega:
- Bomba
- Contenedor jabón 300 ml capacidad Z.540.161

Datos técnicos	
Código de color	matt black
Tipo de instalación	Standmontage
Tipo de grifo	Seifenspender
Dimensón de la altura	91
Proyección A	A100