KWC FIT
Hebelmischer - Waschtisch - CoolFix

Modell-Linie: FIT | 12.548.631.176FL
Armaturen | Manuelle Armaturen



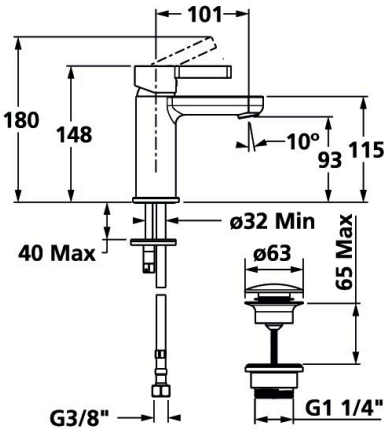

KWC-Nr.	Farbcode
125416 chromeline, A 100, flexible Anschlussschläuche ⅜", mit Ablaufventil	chromeline
3600008564 matt black, A 100, flexible Anschlussschläuche ⅜", mit Push Open	matt black

* Hebelmischer
* CoolFix - Kaltwasser bei Hebelposition Mitte
* EfficientFlow – integrierte Durchflussregelung
* Auslauf fest
- Neoperl® Perlator®
* KWC Steuerpatrone M 35 OP
- mit Keramikscheibentechnik

- Auslaufmenge und Temperatur stufenlos einstellbar
- Temperaturbegrenzung
* Flexible Anschlussschläuche 3/8"
* Befestigung mit Stehbolzen M8 x 1
* Tischbohrung ø35 mm
* Lieferumfang:
- KWC Ablaufventil Push Open 2 in 1 Z.538.321.176

Technische Daten

Ablaufventil	mit Push Open
Anschluss	Flexible Anschlussschläuche ⅜"
Auslauf	fest
Farbcode	matt black
Installationsart	Standmontage
Artikeltyp	Hebelmischer
Material	Messing
Ausladung A	100 mm
Höhe maximal	149 mm
Wasseraustritt minimum	93 mm
CoolFix	Ja
Bedienposition	topbedient
Bedienung	Manuell
Armaturengeräuschgruppe	I
Energieetikette (CH)	A
Auslaufmenge	5 l/min (3 bar)



Ersatzteile

KWC FIT
Hebelmischer - Waschtisch - CoolFix

Modell-Linie: FIT | 12.548.631.176FL
Armaturen | Manuelle Armaturen



Steuerpatrone CoolFix

538960
Z.538.960