KWC

Miscelatore termostatico - doccia design / style - componenti

Modell-Linie: SHOWERCULTURE | 26.005.320.000OG
Rubinetterie per doccia | Rubinetterie monocomando per doccia



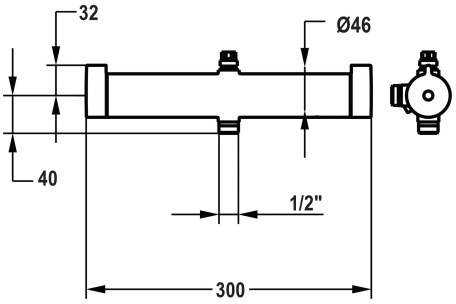

KWC-No.

3400000133
chromeline, AD 153

NEW

* Miscelatore termostatico design / style
- con uscita (in alto) per asta di scorrimento per doccia con passaggio d'acqua
* Adatto per collegamento / fissaggio di set asta di scorrimento per doccia con passaggio d'acqua
* EfficientFlow - regolazione integrata della portata
* TouchProtect - protezione dalle scottature grazie al sistema a intercapedine
* SkinProtect - Protezione dalle scottature
* Manopola girevole per la regolazione di portata e la deviazione
* Con sicurezza antiriflusso
* Unità di regolazione termostatica di precisione
- temperatura dell'acqua costante (anche in caso di oscillazioni di pressione nella rete)
- elevata velocità di reazione

Dati tecnici

set doccia	senza doccetta, flessibile e supporto
Codice colore	chromeline
Tipo di installazione	Montaggio a parete
Tipo di articolo	Con termostato
Connection measure	153
Materiale	Ottone
Posizione di comando	Comando laterale
Operazione	Manualmente
Etichetta energetica (CH)	B
Uscita doccia: Portata	11.1 l/min (3 bar)
Uscita doccia: Classe di rumorosità	I
teamNumber	0
sanitasTroeschNumber	6911 619.501.000



