KWC

Mitigeur thermostatique - douche design / style - composants

Modell-Linie: SHOWERCULTURE | 26.005.320.000OG
Douches | Douches manuelles



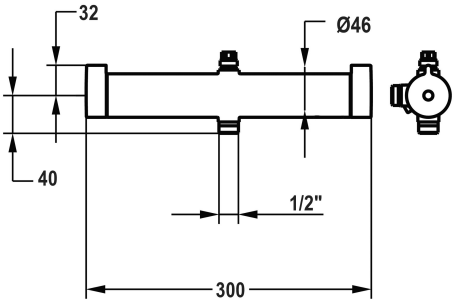

KWC-No.

3400000133
chromeline, AD 153

NEW

* Mitigeur thermostatique design / style
- avec départ (en haut) pour glissière de douche conduisant l'eau
* Convient pour raccordement / fixation de set-glissière de douche conduisant l'eau
* EfficientFlow - régulation intégrée du débit
* TouchProtect - protection contre les brûlures grâce au principe de la double coque
* SkinProtect - Protection contre les brûlures
* Poignée rotative pour régulation de débit et inversion
* Anti-refoulement intégré
* Unité de régulation thermostatique de précision
- température d'eau constante (aussi en cas de fluctuation de pression sur le réseau)
- haute vitesse de réaction

Données techniques

garniture de douche	sans douchette, flexible et support
Code couleur	chromeline
Type d'installation	Montage mural
Type d'article	Avec thermostatique
Connection measure	153
Matière	Laiton
Position de commande	Commande latérale
Commande	Manuellement
Label énergétique (CH)	B
Sortie de douchette: Débit	11.1 l/min (3 bar)
Sortie de douchette: Groupe de bruit pour la robinetterie	I
teamNumber	0
sanitasTroeschNumber	6911 619.501.000



