KWC

Thermostatmischer - Dusche design / style - Komponenten

Modell-Linie: SHOWERCULTURE | 26.005.320.000OG
Duscharmaturen | Konventionelle Dusche



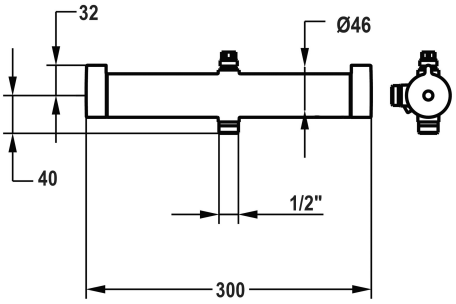

KWC-Nr.

3400000133
chromeline, AD 153

NEW

* Thermostatmischer design / style
- mit Abgang (oben) für wasserführende Duschgleitstange
* Geeignet für Anschluss / Befestigung von Duschgleitstangen-Sets
* EfficientFlow – integrierte Durchflussregelung
* TouchProtect - Schutz vor Verbrennungen durch Zweischalenprinzip
* SkinProtect - Sicherheitsstopp gegen Verbrühen
* Drehgriff zur Mengenregulierung und Umstellung
* Eigensicher gegen Rückfließen
* Thermostatische Präzisionsregeleinheit
- konstante Wassertemperatur (auch bei netzseitigen Druckschwankungen)
- hohe Reaktionsgeschwindigkeit

Technische Daten

Brausegarnitur	ohne Brause, Schlauch und Halter
Farbcode	chromeline
Installationsart	Wandmontage
Artikeltyp	mit Thermostat
Anschluss Mass	153
Material	Messing
Bedienposition	seitenbedient
Bedienung	Manuell
Energieetikette (CH)	B
Brauseabgang: Auslaufmenge	11.1 l/min (3 bar)
Brauseabgang: Armaturengeräuschgruppe	I
teamNumber	0
sanitasTroeschNumber	6911 619.501.000



