KWC ONO E
Eengreepsmengkraan - Wastafel

Modell-Linie: ONO E | 12.578.041.000FL
Kranen | Eengreepkranen

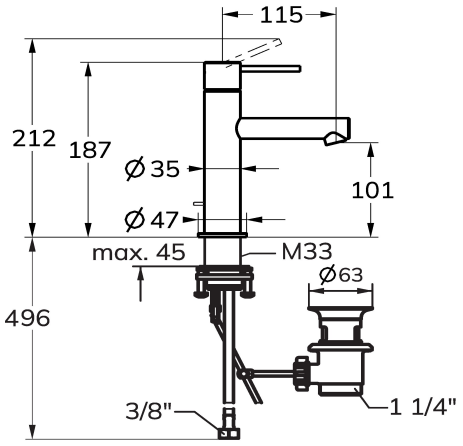

KWC-No.	Kleurcode
125614 chromeline, A 115, flexibele aansluitslangen, met aftapkraan	chromeline
125615 roestvrij staal, A 115, flexibele aansluitslangen, met aftapkraan	RVS

NEW

* Eengreepsmengkraan
* Van roestvrijstaal
* EcoProtect - waterbesparende inrichting
* Vaste uitloop
- Neoperl® Caché® SSR, zwenkstraalregelaar
* KWC patroon S 25
- met keramische-schijventechniek
- uitstroomvolume en temperatuur traploos instelbaar
* Flexibele aansluitslangen ⅜"
* QuickInstallation - Bevestiging met draadfitting met borgschroeven
* Tafelboring ø35 mm
* Levering:
- KWC afvoerkraan Z.538.581.000

Technical Data

Doorstroomhoeveelheid	4.3 l/min (3 bar)
afvoergarnituur	met aftapkraan
schroefverbindingen	flexibele aansluitslangen
Uitloop	vast
Bediening	bovenbediening
Kleurcode	chromeline
Type installatie	staande montage
Kraan type	Hebelmischer
Hoogteafmeting	187
geluidsklasse	I
Projectie A	A115
Energielabel	A
Afmetingen wateruitlaat	101
Materiaal	Roestvrij staal

Reserve onderdelen

KWC ONO E
Eengreepsmengkraan - Wastafel

Modell-Linie: ONO E | 12.578.041.000FL
Kranen | Eengreepkranen

KWC patroon S 25

538711
Z.536.032

Service key Neoperl © Caché ©, TJ, 18 mm, groen

634729
Z.634.729

Afvoerkraan

538581
Z.538.581.000