KWC MANA
Hebelmischer - Waschtisch

Modell-Linie: MANA | 12.551.631.000FL
Armaturen | Manuelle Armaturen

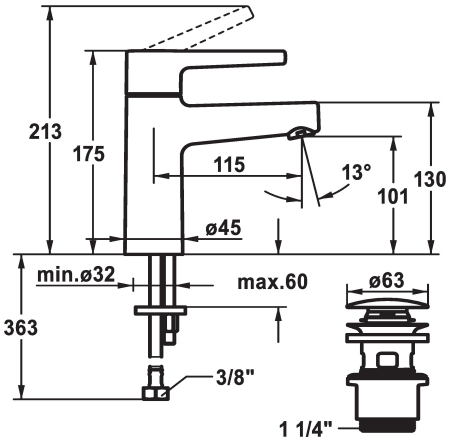

KWC-Nr.

125521
chromeline, A 115, flexible Anschlussschläuche, mit Push Open

125522
chromeline, A 115, flexible Anschlussschläuche, ohne Ablaufgarnitur

* Hebelmischer
* CoolFix - Kaltwasser bei Hebelposition Mitte
* EcoProtect - Wasserspareinrichtung
* Auslauf fest
- Neoperl® Perlator® SSR, Schwenkstrahlregler
* KWC Steuerpatrone M 35 OP
- mit Keramikscheibentechnik
- Auslaufmenge und Temperatur stufenlos einstellbar
* Flexible Anschlussschläuche ⅜"
* Befestigung mit Stehbolzen M8 x 1
Tischbohrung ø35 mm
* Lieferumfang:
- KWC Ablaufventil Push Open 2 in 1 Z.538.321.000

Technische Daten

Auslaufmenge	5 l/min (3 bar)
Ablaufgarnitur	mit Push open
Anschluss	Flexible Anschlussschläuche
Auslauf	fest
Bedienung	topbedient
Farbcode	chromeline
Installationsart	Standmontage
Armaturtyp	Hebelmischer
Mass Höhe	175
Armaturengeräuschgruppe	I
Ausladung A	A 115
Mass-Wasseraustritt	101
Material	Messing

Ersatzteile

KWC MANA
Hebelmischer - Waschtisch

Modell-Linie: MANA | 12.551.631.000FL
Armaturen | Manuelle Armaturen

Steuerpatrone M 35 OP

538331
Z.537.710