KWC MANA
Mitigeur à levier

Modell-Linie: MANA | 12.558.641.000FL
Robinetteries | Robinets à monocommande

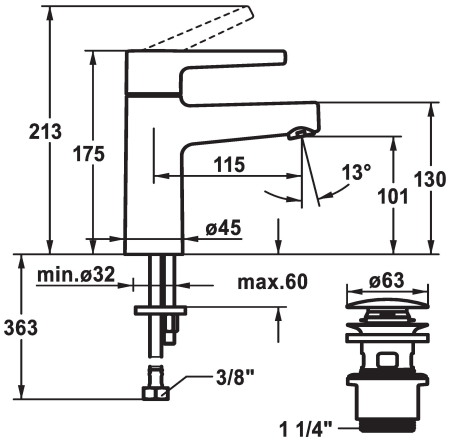

KWC-No.

125519
chromeline, A 115, flexible connection hoses, with Push Open

125520
chromeline, A 115, flexible connection hoses, without pop-up valve

* Mitigeur à levier
* EcoProtect - économiseur d'eau
* Bec fixe
- Neoperl® Perlator® SSR, régulateur de jet orientable
* KWC cartouche M 35 OP
- avec technique à disques céramique
- réglage de débit et de température continu
* Raccordements flexibles ⅜"
* Fixation par tige filetée M8 x 1
Perçage utile ø35 mm
* Livraison:
- Garniture de vidage KWC Push Open 2 in 1 Z.538.321.000

Données techniques

Débit	5 l/min (3 bar)
vidage	avec Push open
Raccord	tuyaux de raccordement flexibles
goulot	Fixe
Commande	commande par le haut
Code couleur	chromeline
Type d'installation	montage vertical
Type de robinet	Hebelmischer
Dimension de la hauteur	175
Groupe de bruit pour la robinetterie	I
Projection A	A115
Dimension de la sortie d'eau	101
Matière	Laiton

Pièces de rechange

KWC MANA
Mitigeur à levier

Modell-Linie: MANA | 12.558.641.000FL
Robinetteries | Robinets à monocommande

Cartouche M 35 OP

538331
Z.537.710