KWC WAMAS 2.0
Eengreepsmengkraan - douche

Modell-Linie: WAMAS 2.0 | 21.472.330.000
Douches | Handdouches

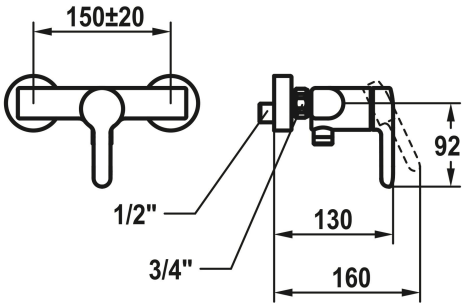

KWC-No.

125517
chromeline, AD 150±20, zonder douche en slang

* Eengreepsmengkraan
* Beveiligd tegen terugstroming
* KWC patroon M 35 OP
- met keramische-schijventechniek
- debiet en temperatuur traploos instelbaar
- temperatuurbegrenzing
* Wandaansluitingen ½" x ¾", niet afsluitbaar excentrisch 10 mm

Technical Data

Brauseabgang: Auslaufmenge	16.3 l/min (3 bar)
Brausegarnitur	ohne Brause, Schlauch
Bedienung	frontbedient
Farbcode	chromeline
Installationsart	Wandmontage
Artikeltyp	Hebelmischer
Brauseabgang: Armaturengeräuschgruppe	II
Anschluss Mass	150+/-20
Material	Messing
Höhe maximal	30 mm