KWC ORA
Miscelatore a leva - Doccia

Modell-Linie: ORA | 21.492.450.000
Rubinetterie per doccia | Rubinetterie monocomando per doccia

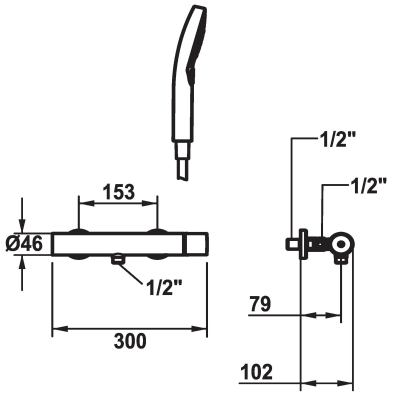

KWC-No.	set doccia	
125493 chromeline, AD 153, con doccia e flessibile	con doccia, tubo	
125494 chromeline, AD 153, senza doccia e flessibile	senza doccia, tubo	
125495 chromeline, AD 153, senza raccordi, senza doccia e flessibile	senza raccordi	senza doccia, tubo

* Miscelatore a leva
* TouchProtect - protezione dalle scottature grazie al sistema a intercapedine
* Con sicurezza antiriflusso
* KWC cartuccia M 35-S HF
- con tecnica a dischi in ceramica
- regolazione continua della portata e della temperatura
- limitazione della temperatura
* Raccordi a parete ½" x ½", serrabili L 40
* Incluso nella fornitura:
- Doccetta KWC CHOICE-H 26.000.126.000
- Tubo flessibile per doccia 1600 mm, plastica 26.001.003.000

Dati tecnici

Uscita doccia: Portata	11.3 l/min (3bar)
set doccia	con doccia, tubo
Operazione	azionamento laterale
Codice colore	chromeline
Tipo di installazione	Installazione a parete
Tipo di rubinetto	Hebelmischer
Dimensioni in altezza	30
Uscita doccia: Classe di rumorosità	I
Etichetta energetica	C
Connection measure	153
Materiale	Ottone
teamNumber	725387.502

Pezzi di ricambio

KWC ORA
Miscelatore a leva - Doccia

Modell-Linie: ORA | 21.492.450.000
Rubinetterie per doccia | Rubinetterie monocomando per doccia

Cartuccia M 35-S HF

537602
Z.537.602

Raccordo a parete

538852
Z.538.343.000