KWC ORA
Zweigriffmischer - Waschtisch

Modell-Linie: ORA | 12.493.651.000FL
Armaturen | Manuelle Armaturen

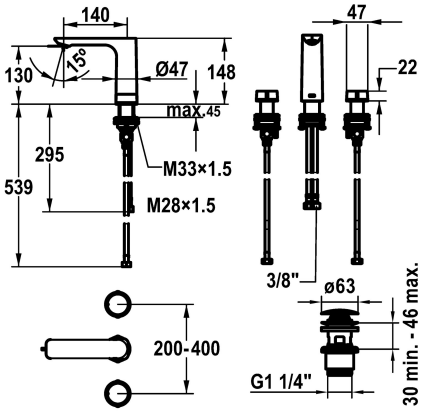

KWC-Nr.

125489
chromeline, A 145, flexible Anschlussschläuche, mit Push Open

* Zweigriffmischer
* 3-Loch
* EcoProtect - Wasserspareinrichtung
* Auslauf fest
- Neoperl® Perlator® SSR, Schwenkstrahlregler
* OptimalSpace - grosszügiger Wasch- / Arbeitsbereich
* Flexible Anschlussschläuche ⅜"
* QuickInstallation - Befestigung mit Gewindestutzen M33 x 1.5 mit Feststellschrauben
Tischbohrung ø35 mm / ø30 mm
* Lieferumfang:
- KWC Ablaufventil Push Open 2 in 1 Z.538.321.000

Technische Daten

Auslaufmenge	4 l/min (3 bar)
Ablaufgarnitur	mit Push open
Anschluss	Flexible Anschlussschläuche
Auslauf	fest
Bedienung	topbedient
Farbcode	chromeline
Installationsart	Standmontage
Armaturtyp	Zweigriffmischer
Mass Höhe	148
Armaturengeräuschgruppe	I
Ausladung A	A 140
Energie Etikette	A
Mass-Wasseraustritt	130
Material	Messing
teamNumber	725374.502
sanitasTroeschNumber	6111 140.501

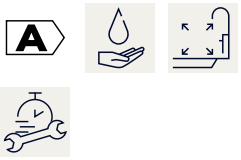

Ersatzteile

KWC ORA
Zweigriffmischer - Waschtisch

Modell-Linie: ORA | 12.493.651.000FL
Armaturen | Manuelle Armaturen

Service Schlüssel Neoperl © Caché ©, JR, 21 mm, rot Z.

639017
Z.635.215