KWC FIT

Hebelmischer - Waschtisch - CoolFix

Modell-Linie: FIT | 12.548.032.000FL

Armaturen | Manuelle Armaturen

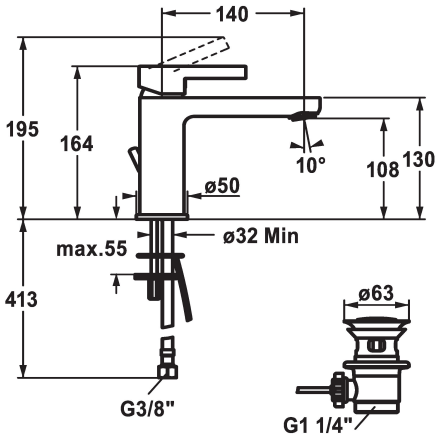

KWC-Nr.	Ablaufgarnitur
125419 chromeline, A 140, flexible Anschlussschläuche, mit Ablaufgarnitur	mit Ablaufgarnitur
125420 chromeline, A 140, flexible Anschlussschläuche, ohne Ablaufgarnitur	ohne Ablaufgarnitur

* Hebelmischer
* CoolFix - Kaltwasser bei Hebelposition Mitte
* EcoProtect - Wasserspareinrichtung
* Auslauf fest
- Neoperl® Perlator®
* OptimalSpace - grosszügiger Wasch- / Arbeitsbereich
* KWC Steuerpatrone M 35 OP

- mit Keramikscheibentechnik
- Auslaufmenge und Temperatur stufenlos einstellbar
- Temperaturbegrenzung
* Flexible Anschlussschläuche 3/8"
* Befestigung mit Stehbolzen 2x M6 x 1
* Tischbohrung ø35 mm

Technische Daten

Auslaufmenge	5 l/min (3 bar)
Ablaufgarnitur	mit Ablaufgarnitur
Anschluss	Flexible Anschlussschläuche
Auslauf	fest
Bedienung	topbedient
Farbcode	chromeline
Installationsart	Standmontage
Armaturtyp	Hebelmischer
Mass Höhe	164
Energiesparen	Coolfix
Armaturengeräuschgruppe	I
Ausladung A	A 140
Energie Etikette	A
Mass-Wasseraustritt	108
Material	Messing
teamNumber	725678.502
sanitasTroeschNumber	6111 355.501

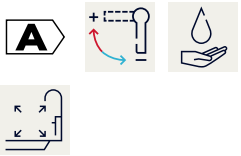

Ersatzteile

KWC FIT

Hebelmischer - Waschtisch - CoolFix

Modell-Linie: FIT | 12.548.032.000FL

Armaturen | Manuelle Armaturen

Steuerpatrone M 35 OP

538331

Z.537.710

Ablaufventil

538581

Z.538.581.000