KWC HOMEBOX
Unterputz-Einheit

Modell-Linie: HOMEBOX | 39.006.261.931
Duscharmaturen | Rohbausets für Duscharmaturen

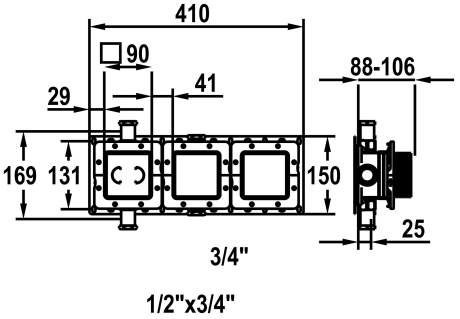

KWC-Nr.

125287
roh, G ½", mit Vorabsperrung, Unterputz-Einheit

NEW

* Unterputz-Einheit kompakt
* Aus entzinkungsbeständigem Material
* Integrierte Vorabsperrungen
* Mit Schallentkoppelung
* Anschlussgewinde ¾"
- (1x Stopfen ¾" und 2x Reduktion ¾" - ½" wird mitgeliefert)
* Lieferumfang:
- Montagebox und Bauschutzkappe inkl. Dichtmanschette EN18534
- Multifix-Befestigungssystem
- Montagering-Set Z.538.805
* Passend zu:
- KWC HOMEBOX Thermostat- / Hebelmischer 2 Verbraucher
* Montagematerial Unterputz-Einheit (separat bestellen):
- Montageschiene Z.538.900
* Montagematerial Fertigmontageset (separat bestellen):
- Verlängerungsset 10 mm (1 Stk) Thermostat- / Hebelmischer 2 Verbraucher Z.538.807
- Rosettenverlängerung 10 mm (1Stk) Z.639.489.000

Technische Daten

Anschluss	G 1/2", mit Vorabsperrung
Farbcode	roh
Installationsart	Wandmontage
Armaturtyp	Vormontageeinheit
Unterputz	Unterputz
Material	Messing
teamNumber	725700
sanitasTroeschNumber	6118 148.000