KWC SHOWERCULTURE

Mitigeur thermostatique - Système de douche

Modell-Linie: SHOWERCULTURE | 26.006.604.000

Douches | Douches

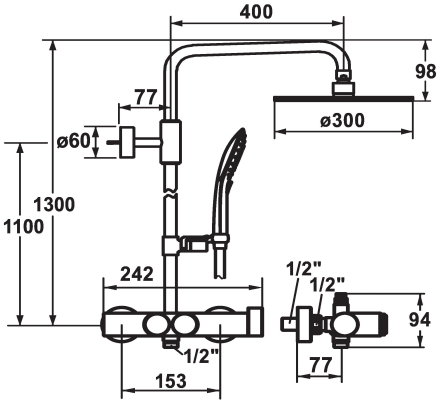

KWC-No.

125272
chromeline, AD 153, A 400, avec douchette et flexible

* Système de douche choice
* Sans limitation de débit
* La glissière de douche conduisant l'eau se raccourcit au besoin à la longueur voulue
* Bras de douche orientable, douche de tête avec rotule
* SkinProtect - Protection contre les brûlures
* Activation du consommateur par simple pression sur un bouton "choice"
* KWC support à rotule, réglage en hauteur blocable
* Diamètre-tige 20 mm
* Anti-refoulement intégré
* À monter tout simplement sur les raccords en place
* Unité de régulation thermostatique de précision

- température d'eau constante (aussi en cas de fluctuation de pression sur le réseau)
- haute vitesse de réaction
* Raccords avec pointeaux d'arrêt ½" x ½" L 40
* Livraison:
- Mitigeur thermostatique y compris raccord mural avec départ (en haut) pour glissière de douche conduisant l'eau
- Douche KWC CHOICE-G 26.000.125.000
- Flexible de douchette 1600 mm, en plastique 26.001.003.000
- Douche de tête KWC PIATTO -X R300 26.000.215.000
- Set glissière de douche 26.004.004.000
- Support de glissière de douche (en haut), pour relier la glissière de douche et le bras de douche

Données techniques

Débit	17.8 l/min (3 bar)
Sortie de douchette: Débit	11.3 l/min (3bar)
garniture de douche	avec douchette, flexible
Code couleur	chromeline
Type d'installation	Montage mural
Type de robinet	Thermostat
Dimension de la hauteur	1300
Groupe de bruit pour la robinetterie	I
Sortie de douchette: Groupe de bruit pour la robinetterie	I
Projection A	A400
Label énergétique	B
Connection measure	153
Matière	Laiton