# **KWC** VITA PRO 2.0
Monomando - Cocina

**Modell-Linie: VITA PRO 2.0 | 10.521.033.000LLFL**
Griferías de lavabo | Grifo para lavabo

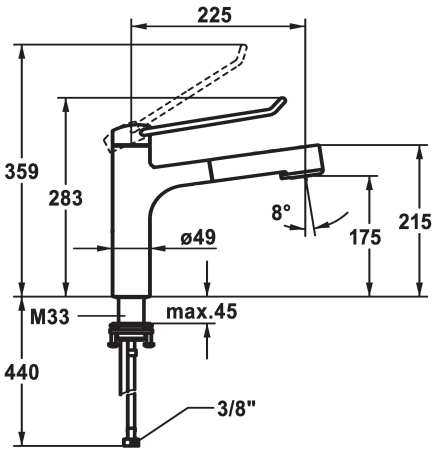


| KWC-No. | Dimensón de la altura |
|---|---|
| **125247**<br>cromado, A 225, tubos conexión flexibles | 272 |
| **125248**<br>cromado, A 225, tubos conexión flexibles | 283 |

* Monomando
* Mando con agarre firme, manejo sencillo y seguro
* Palanca de mando ergonómica y estable, de poliamida
- para un manejo todavía más personalizado, el mando acodado puede montarse girado en el casquillo (estándar: ver imagen)
* TouchProtect - el cuerpo del grifo no se calienta
* Seguro contra retorno
* Ducha extraíble
- SprayClean - elimina activamente la cal, limpia rápidamente el depurador
- extraíble hasta 600 mm
- TripleClean - Ajustable entre los modos de chorro normal, suave y fuerte
- superficie del tubo a juego con la superficie del grifo

- QuickConnect - Sencillo sistema de conexión de tubos
* Guía tubo flexible, orientable 120°
* EasyLock - fácil reposicionamiento del dispensador extraíble
* OptimalSpace - áreas de lavabo y de trabajo con dimensiones generosas
* KWC cartucho de seguridad M 35 OP
- con tecnología de discos cerámicos
- caudal y temperatura regulables
- limitador de temperatura
* Tubos conexión flexibles 3/8"
* QuickInstallation - Fijación mediante conexión roscada con tornillos de fijación
* Medida orificios ø35 mm

**Datos técnicos**
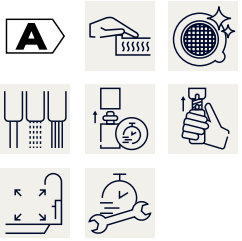
| | |
|---|---|
| Caudal de salida chorro suave | 9 l/min (3 bar) |
| Caudal de salida chorro normal | 8 l/min (3 bar) |
| Racors | tubos de conexión flexibles |
| caño | freno rodillo |
| Operación | accionamiento superior |
| Ducha de cocina | Ducha extraíble |
| Código de color | chromeline |
| Tipo de instalación | Standmontage |
| Tipo de grifo | Hebelmischer |
| Dimensón de la altura | 283 |
| Grupo de ruido | I |
| Proyección A | A225 |
| Etiqueta energética | A |
| Dimensón de la altura | 175 |
| Material | Latón |