KWC VITA PRO 2.0
Miscelatore a leva - Cucina

Modell-Linie: VITA PRO 2.0 | 10.521.033.000FL
Rubinetterie per bagni | Rubinetterie monocomando

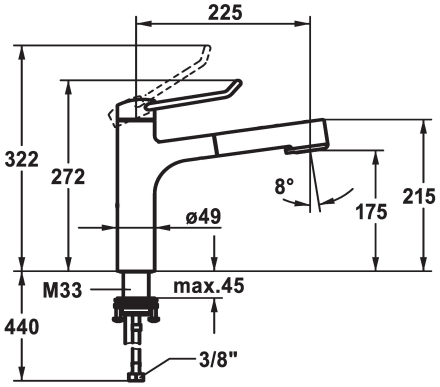

KWC-No.	Dimensioni in altezza
125247 chromeline, A 225, tubi flessibili di collegamento	272
125248 chromeline, A 225, tubi flessibili di collegamento	283

* Miscelatore a leva
* Presa sicura per un utilizzo confortevole, semplice e sicuro
* Leva di comando ergonomica e stabile in poliammide
- per un utilizzo ancora più plasmato sulle esigenze individuali, la leva curvata può essere montata ruotata nella calotta (standard: vedi immagine)
* TouchProtect - protezione dalle scottature grazie al sistema a intercapedine
* Con sicurezza antiriflusso
* Doccia estraibile
- SprayClean - eliminazione attiva del calcare e pulizia rapida
- estraibile fino a 600 mm
- TripleClean - Getto regolabile a piacere tra normale, soft o power
- superficie del tubo flessibile abbinata alla superficie della rubinetteria
- QuickConnect - Semplice sistema di inserimento a tubo
* Passaggio tubo flessibile, orientabile 120°
* EasyLock - ritorno automatico nella posizione iniziale
* OptimalSpace - ampia zona di lavoro e di lavaggio
* KWC cartuccia di sicurezza M 35 OP
- con tecnica a dischi in ceramica
- regolazione continua della portata e della temperatura
- limitazione della temperatura
* Tubi flessibili di collegamento da 3/8"
* QuickInstallation - Fissaggio tramite raccordo filettato con viti di arresto
* Foratura ø35 mm

Dati tecnici
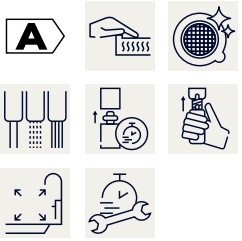
Portata getto pioggia	9 l/min (3 bar)
Portata getto normale	8 l/min (3 bar)
Raccordo	tubi di collegamento flessibili
bocca	orientabile
Operazione	azionamento superiore
Doccia in cucina	Doccia estraibile
Codice colore	chromeline
Tipo di installazione	montaggio fisso
Tipo di rubinetto	Hebelmischer
Dimensioni in altezza	272
Classe di rumorosità	I
Proiezione A	A225
Etichetta energetica	A
Dimensioni uscita acqua	175
Materiale	Ottone