KWC VITA PRO 2.0
Mitigeur à levier - Lavabo

Modell-Linie: VITA PRO 2.0 | 12.528.042.000FL
Robinetteries | Robinets à monocommande

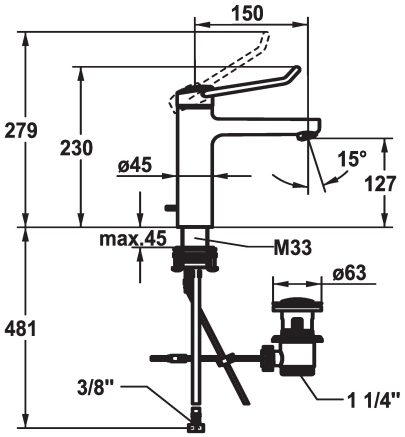

KWC-No.	vidage
125226 chromeline, A 150, raccordements flexibles, avec vidage	avec vidage
125227 chromeline, A 150, raccordements flexibles, sans vidage	sans vidage

* Mitigeur à levier
* Prise en main sûre au niveau de la poignée, manipulation sûre et simple
* Levier de commande ergonomique et résistant: en polyamide
- pour un maniement personnalisé, le levier coudé peut être inversé pour son montage dans la calotte (standard: voir figure)
* EcoProtect - économiseur d'eau
* Bec fixe
- Neoperl® Perlator® jet laminaire
* KWC cartouche de sécurité M 35 OP
- avec technique à disques céramique
- réglage de débit et de température continu
- limitation de température
- Butée renforcée pour le débit de sortie et la température (réglage standard)
* Raccordements flexibles 3/8"
* QuickInstallation - Fixation à l'aide de raccords filetés avec vis de blocage
* Perçage utile ø35 mm
* Livraison:
- Garniture de vidage KWC Z.538.581.000

Données techniques

Débit	5.8 l/min (3 bar)
vidage	avec vidage
Raccord	tuyaux de raccordement flexibles
goulot	Fixe
Commande	commande par le haut
Code couleur	chromeline
Type d'installation	montage vertical
Type de robinet	Hebelmischer
Dimension de la hauteur	230
Groupe de bruit pour la robinetterie	I
Projection A	A150
Label énergétique	A
Dimension de la sortie d'eau	127
Matière	Laiton