KWC WAMAS 2.0
Mitigeur à levier - Lavabo - CoolFix

Modell-Linie: WAMAS 2.0 | 12.478.072.000FL
Robinetteries | Robinets à monocommande

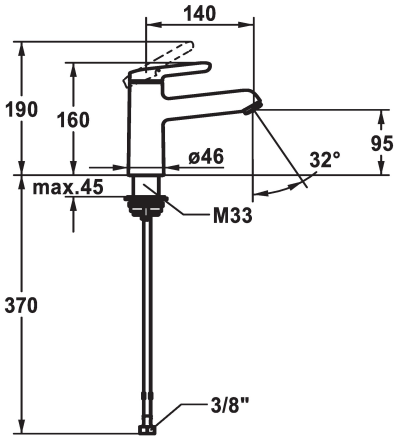

KWC-No.	vidage
125152 chromeline, A 140, raccordements flexibles, avec vidage	avec vidage
125153 chromeline, A 140, raccordements flexibles, sans vidage	sans vidage

* Mitigeur à levier
* CoolFix - eau froide en position médiane
* EcoProtect - économiseur d'eau
* Bec fixe
- Neoperl® Perlator® SSR, régulateur de jet orientable
* KWC cartouche M 35 OP
- avec technique à disques céramique
- réglage de débit et de température continu
- limitation de température
* Raccordements flexibles ⅜"
* QuickInstallation - Fixation à l'aide de raccords filetés avec vis de blocage
* Perçage utile ø35 mm

Données techniques

Débit	5 l/min (3 bar)
vidage	sans vidage
Raccord	tuyaux de raccordement flexibles
goulot	Fixe
Commande	commande par le haut
Code couleur	chromeline
Type d'installation	montage vertical
Type de robinet	Hebelmischer
Dimension de la hauteur	160
Économies d'énergie	Coolfix
Groupe de bruit pour la robinetterie	I
Projection A	A140
Label énergétique	A
Dimension de la sortie d'eau	95
Matière	Laiton

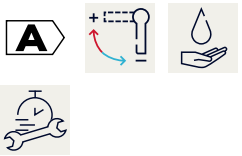

Pièces de rechange

KWC WAMAS 2.0
Mitigeur à levier - Lavabo - CoolFix

Modell-Linie: WAMAS 2.0 | 12.478.072.000FL
Robinetteries | Robinets à monocommande

Cartouche M 35 OP

538331
Z.537.710