KWC LUNA E
Eengreepsmengkraan - Keuken

Modell-Linie: LUNA E | 10.445.033.000FL
Kranen | Eengreepkranen

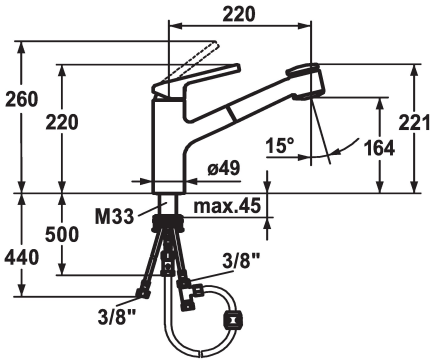

KWC-No.

125138
chromeline, A220

* Eengreepsmengkraan
* TouchProtect - mengkraanromp wordt niet heet
* Beveiligd tegen terugstroming
* Uittrekbare vaatdouche
- SprayClean - actieve kalkverwijdering en snelle reiniging van de zeef
- tot 600 mm uittrekbaar
- PowerClean - automatische terugschakeling
* Slangdoorvoer, draaibaar 130°
* EasyLock - Eenvoudig intrekken van de uittrekbare vaatdouche
* KWC patroon M 35
- met keramische-schijventechniek
- debiet en temperatuur traploos instelbaar
* Flexibele aansluitslangen ⅜"
* QuickInstallation - Bevestiging met draadfitting met borgschroeven
* Tafelboring ø35 mm

Technical Data
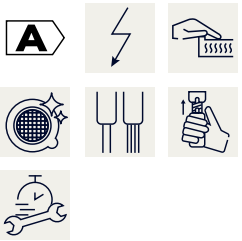
Doorstroomhoeveelheid zeefstraal	7 l/min (3 bar)
Doorstroomhoeveelheid normale straal	7 l/min (3 bar)
Connection	flexibele aansluitslangen
uitloop	draaibaar
Handling	zijdelings bediend
Kitchen_spray	Uittrekbare vaatdouche
Kleurcode	chromeline
Installation_type	staande montage
Faucet_typ	Hebelmischer
Hoogteafmeting	220
Energiebesparend	Niederdruck
G_Acoustic group	I
Projection_A	A220
EnergyLabelCH	A
Afmetingen wateruitlaat	164
Materiaal	Messing