KWC LUNA E
Monomando - Cocina

Modell-Linie: LUNA E | 10.445.023.000FL
Griferías de lavabo | Grifo para lavabo

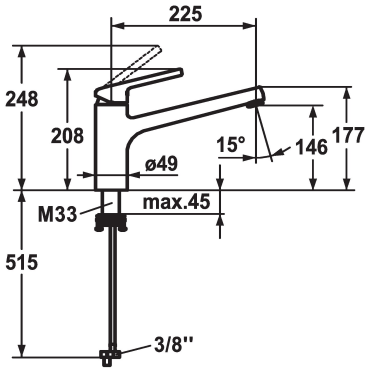

KWC-No.

125137
chromeline, A225

* Monomando
* Caño orientable 160°
- Neoperl® Cascade®
* KWC cartucho M 35
- con tecnología de discos cerámicos
- caudal y temperatura regulables
* Tubos conexión flexibles ⅜"
* QuickInstallation - Fijación mediante conexión roscada con tornillos de fijación
* Medida orificios ø35 mm

Datos técnicos

Caudal de salida	6 l/min (3 bar)
Racors	tubos de conexión flexibles
caño	freno rodillo
Operación	accionamiento lateral
Código de color	chromeline
Tipo de instalación	Standmontage
Tipo de grifo	Hebelmischer
Dimensón de la altura	208
Ahorro de energía	Niederdruck
Grupo de ruido	I
Proyección A	A225
Etiqueta energética	A
Dimensón de la altura	146
Material	Latón

Piezas de recambio

KWC LUNA E
Monomando - Cocina

Modell-Linie: LUNA E | 10.445.023.000FL
Griferías de lavabo | Grifo para lavabo

Cartridge M 35 H

538327
Z.537.582