KWC AVA 2.0
Mitigeur à levier - Douche

Modell-Linie: AVA 2.0 | 21.462.010.000
Douches | Douches manuelles

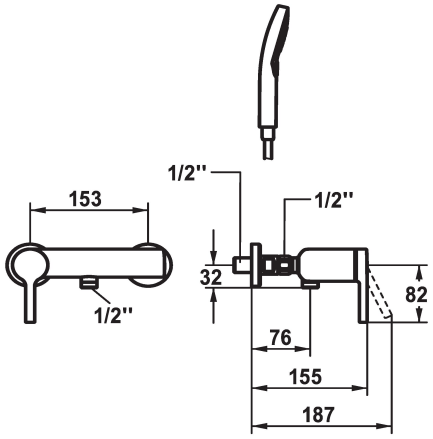

KWC-No.	garniture de douche	
125121 chromeline, AD 153, avec douchette et flexible	avec douchette, flexible	
125122 chromeline, AD 153, sans douchette et flexible	sans douchette, flexible	
125123 chromeline, AD 153, sans raccords, sans douchette et flexible	sans raccordements	sans douchette, flexible

* Mitigeur à levier
* TouchProtect - protection contre les brûlures grâce au principe de la double coque
* Anti-refoulement intégré
* KWC cartouche M 35 OP
- avec technique à disques céramique
- réglage de débit et de température continu
- limitation de température
* Raccords avec pointeaux d'arrêt ½" x ½" L 40
* Livraison:
- Douche KWC CHOICE-H 26.000.126.000
- Flexible de douchette 1600 mm, en plastique 26.001.003.000

Données techniques
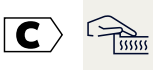
Sortie de douchette: Débit	11.3 l/min (3 bar)
garniture de douche	avec douchette, flexible
Commande	commande frontale
Code couleur	chromeline
Type d'installation	Montage mural
Type de robinet	Hebelmischer
Dimension de la hauteur	30
Sortie de douchette: Groupe de bruit pour la robinetterie	II
Label énergétique	C
Connection measure	153
Matière	Laiton
teamNumber	725582.502