KWC AVA 2.0
Eengreepsmengkraan - Wastafel - CoolFix

Modell-Linie: AVA 2.0 | 12.468.632.000FL
Kranen | Eengreepkranen

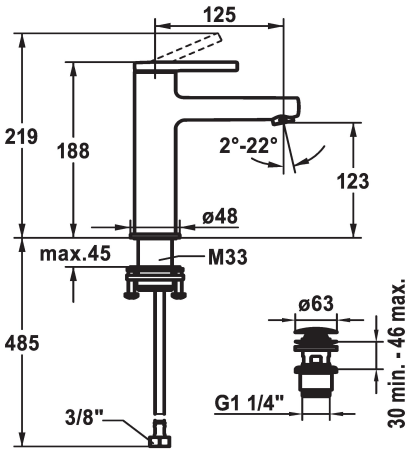

KWC-No.	afvoergarnituur
125081 chromeline, A 125, flexibele aansluitslangen, met afvoergarnituur	met aftapkraan
125082 chromeline, A 125, flexibele aansluitslangen, zonder afvoergarnituur	zonder aftapkraan
125083 chromeline, A 125, flexibele aansluitslangen, met Push Open	met Push open

* CoolFix - koud water bij hendelpositie in het midden
* EcoProtect - waterbesparende inrichting
* Vaste uitloop
- Neoperl® Perlator® SSR, zwenkstraalregelaar
* KWC patroon S 25
- met keramische-schijventechniek
- uitstroomvolume en temperatuur traploos instelbaar

* Flexibele aansluitslangen 3/8"
* QuickInstallation - Bevestiging met draadfitting met borgschroeven
* Tafelboring ø35 mm
* Levering:
- KWC afvoerkraan Push Open 2 in 1 Z.538.321.000

Technical Data
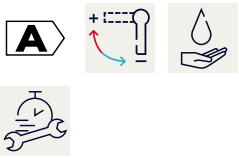
Doorstroomhoeveelheid	5 l/min (3 bar)
afvoergarnituur	met Push open
schroefverbindingen	flexibele aansluitslangen
Uitloop	vast
Bediening	bovenbediening
Kleurcode	chromeline
Type installatie	staande montage
Kraan type	Hebelmischer
Hoogteafmeting	168
Energiebesparend	Coolfix
geluidsklasse	I
Projectie A	A125
Energielabel	A
Afmetingen wateruitlaat	123
Materiaal	Messing