**KWC** AVA 2.0
Lever mixer - Basin - CoolFix

**Modell-Linie: AVA 2.0 | 12.468.632.000FL**
Robinetteries | Robinets à monocommande

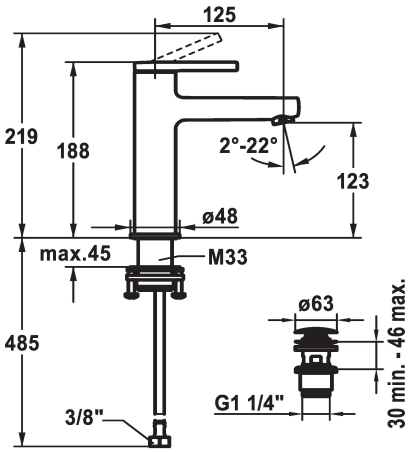


| KWC-No. | vidage |
|---|---|
| **125081**<br>chromeline, A125, raccordements flexibles, avec vidage | avec vidage |
| **125082**<br>chromeline, A125, raccordements flexibles, sans vidage | sans vidage |
| **125083**<br>chromeline, A125, raccordements flexibles, avec Push Open | avec Push open |

* CoolFix - eau froide en position médiane
* EcoProtect - économiseur d'eau
* Bec fixe
- Neoperl® Perlator® SSR, régulateur de jet orientable
* KWC cartouche S 25
- avec technique à disques céramique
- réglage de débit et de température continu

* Raccordements flexibles 3/8"
* QuickInstallation - Fixation à l'aide de raccords filetés avec vis de blocage
* Perçage utile ø35 mm
* Livraison:
- Garniture de vidage KWC Push Open 2 in 1 Z.538.321.000

**Données techniques**
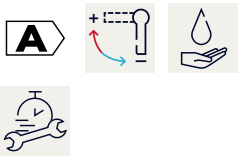
| | |
|---|---|
| Débit | 5 l/min (3 bar) |
| vidage | avec Push open |
| Raccord | tuyaux de raccordement flexibles |
| goulot | Fixe |
| Commande | commande par le haut |
| Code couleur | chromeline |
| Type d'installation | montage vertical |
| Type de robinet | Hebelmischer |
| Dimension de la hauteur | 168 |
| Économies d'énergie | Coolfix |
| Groupe de bruit pour la robinetterie | I |
| Projection A | A125 |
| Label énergétique | A |
| Dimension de la sortie d'eau | 123 |
| Matière | Laiton |