KWC AVA 2.0
Lever mixer - Basin - CoolFix

Modell-Linie: AVA 2.0 | 12.468.032.000FL
Rubinetterie per bagni | Rubinetterie monocomando

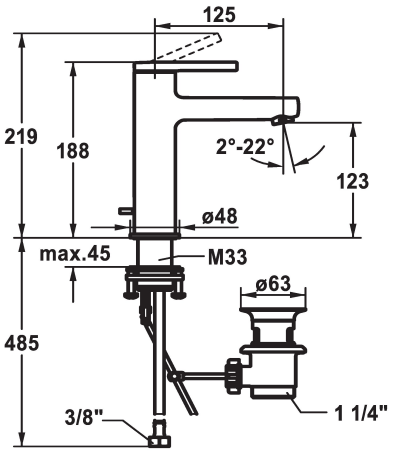

KWC-No.	piletta
125081 chromeline, A 125, tubi flessibili di collegamento, con scarico	con comando per scarico
125082 cromo, A125, tubi flessibili di collegamento, senza scarico	senza piletta
125083 cromo, A125, tubi flessibili di collegamento, con Push Open	con Push open

* CoolFix - Erogazione dell'acqua fredda con leva in posizione centrale
* EcoProtect - risparmio idrico
* Bocca fissa
- Neoperl® Perlator® SSR, rompigetto orientabile
* KWC cartuccia S 25
- con tecnica a dischi in ceramica
- regolazione continua della portata e della temperatura
* Tubi flessibili di collegamento da 3/8"
* QuickInstallation - Fissaggio tramite raccordo filettato con viti di arresto
* Foratura ø35 mm
* Incluso nella fornitura:
- Valvola di scarico KWC Z.538.581.000

Dati tecnici
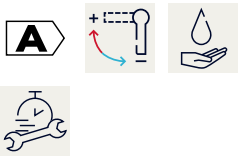
Portata	5 l/min (3 bar)
piletta	con comando per scarico
Raccordo	tubi di collegamento flessibili
bocca	Fissato
Operazione	azionamento superiore
Codice colore	chromeline
Tipo di installazione	montaggio fisso
Tipo di rubinetto	Hebelmischer
Dimensioni in altezza	168
Risparmio energetico	Coolfix
Classe di rumorosità	I
Proiezione A	A125
Etichetta energetica	A
Dimensioni uscita acqua	123
Materiale	Ottone
teamNumber	725527.502
sanitasTroeschNumber	6113 247.501