# **KWC** AVA E
Mitigeur à levier - Lavabo

**Modell-Linie: AVA E | 12.451.093.700FL**
Robinetteries | Robinets à monocommande

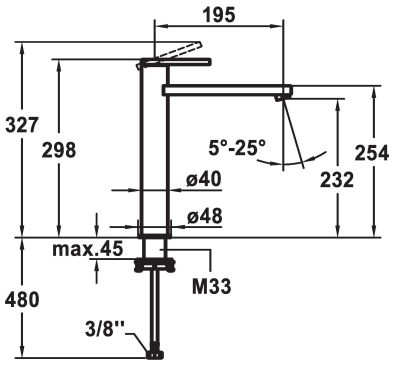


**KWC-No.**

**124958**
acier inoxydable, A 195, raccordements flexibles, sans vidage

* Mitigeur à levier
* Pour lavabo à poser
* EcoProtect - économiseur d'eau
* Bec fixe
- Neoperl® Perlator® SSR, régulateur de jet orientable
* OptimalSpace - un espace de lavage ou de travail généreux
* KWC cartouche S 25
-avec technique à disques céramique
-réglage de débit et de température continu
* Raccordements flexibles 3/8"
* QuickInstallation - Fixation à l'aide de raccords filetés avec vis de blocage
* Perçage utile ø35 mm

**Données techniques**

| | |
|---|---|
| Débit | 5 l/min (3 bar) |
| vidage | sans vidage |
| Raccord | tuyaux de raccordement flexibles |
| goulot | Fixe |
| Commande | commande par le haut |
| Code couleur | acier inoxydable |
| Type d'installation | pour lavabo à poser |
| Type de robinet | Hebelmischer |
| Dimension de la hauteur | 298 |
| Groupe de bruit pour la robinetterie | I |
| Projection A | A195 |
| Label énergétique | A |
| Dimension de la sortie d'eau | 232 |
| Matière | Acier inoxydable |
| teamNumber | 725508.52 |
| sanitasTroeschNumber | 6113 458.523 |

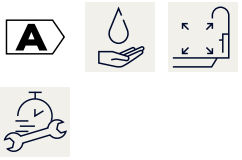

## Pièces de rechange

**KWC** AVA E
Mitigeur à levier - Lavabo

**Modell-Linie: AVA E | 12.451.093.700FL**
Robinetteries | Robinets à monocommande

**Cartouche S 25**

**538711**
Z.536.032

**Service clé Neoperl © boîtier M20x1, orange**

**638338**
Z.638.338