KWC LUNA E
Eengreepsmengkraan - Keuken

Modell-Linie: LUNA E | 10.441.033.176FL
Kranen | Eengreepkranen

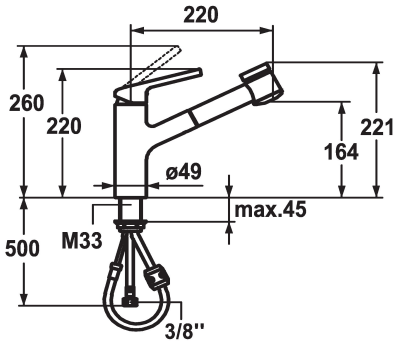

KWC-No.
123820 chromeline, A 220, flexibele aansluitslangen
124751 matt black, A 220, flexibele aansluitslangen

* Eengreepsmengkraan
* TouchProtect - mengkraanromp wordt niet heet
* Uittrekbare vaatdouche
- SprayClean - actieve kalkverwijdering en snelle reiniging van de zeef
- tot 600 mm uittrekbaar
- SprayLock - vergrendelbare zeefstraal
- PowerClean - automatische terugschakeling
-QuickConnect - Eenvoudig slangkoppelingsysteem

* Slangdoorvoer, draaibaar 130°
* EasyLock - Eenvoudig intrekken van de uittrekbare vaatdouche
* KWC patroon M 35
- met keramische-schijventechniek
- debiet en temperatuur traploos instelbaar
* Flexibele aansluitslangen ⅜"
* Bevestiging met schroefdraadhuls M33 x 1.5
* Tafelboring ø35 mm

Technical Data
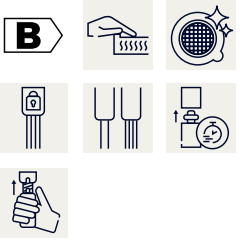
Doorstroomhoeveelheid zeefstraal	10 l/min (3 bar)
Doorstroomhoeveelheid normale straal	10 l/min (3 bar)
Connection	flexibele aansluitslangen
Uitloop	draaibaar
Handling	bovenbediening
Kitchen_spray	Uittrekbare vaatdouche
Kleurcode	matt black
Installation_type	staande montage
Faucet_typ	Hebelmischer
Hoogteafmeting	220
G_Acoustic group	I
Projection_A	A220
EnergyLabelCH	B
Afmetingen wateruitlaat	164
Materiaal	Messing