KWC ELLA
Miscelatore a leva - Lavabo - CoolFix

Modell-Linie: ELLA | 12.381.033.000FL
Rubinetterie per bagni | Rubinetterie monocomando

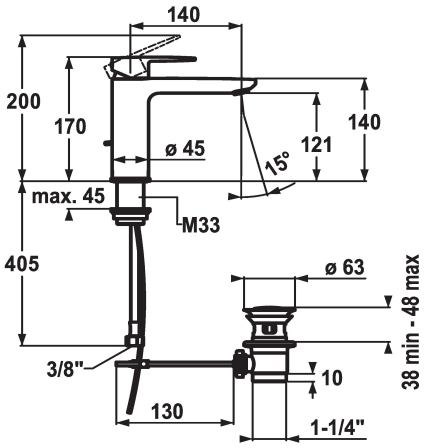

KWC-No.	scarico
124644 chromeline, A 140, tubi flessibili di collegamento, con piletta	con comando per scarico
124645 chromeline, A 140, tubi flessibili di collegamento, senza piletta	senza piletta

* Miscelatore a leva
* CoolFix - Erogazione dell'acqua fredda con leva in posizione centrale
* EcoProtect - risparmio idrico
* Bocca fissa
- Neoperl® Perlator® Shorty
* OptimalSpace - ampia zona di lavoro e di lavaggio

* KWC cartuccia M 35 OP
- con tecnica a dischi in ceramica
- regolazione continua della portata e della temperatura
- limitazione della temperatura
* Tubi flessibili di collegamento da ⅜"
* Fissaggio tramite raccordo filettato M33 x 1.5
* Foratura ø35 mm

Dati tecnici
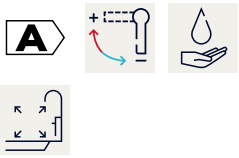
Portata	5 l/min (3 bar)
scarico	con comando per scarico
Raccordo	tubi di collegamento flessibili
bocca	Fissato
Operazione	azionamento superiore
Codice colore	chromeline
Tipo di installazione	montaggio fisso
Tipo di rubinetto	Hebelmischer
Dimensioni in altezza	170
Risparmio energetico	Coolfix
Classe di rumorosità	I
Proiezione A	A140
Etichetta energetica	A
Dimensioni uscita acqua	121
Materiale	Ottone