KWC ELLA
Mitigeur à levier - Lavabo - CoolFix

Modell-Linie: ELLA | 12.381.033.000FL
Robinetteries | Robinets à monocommande

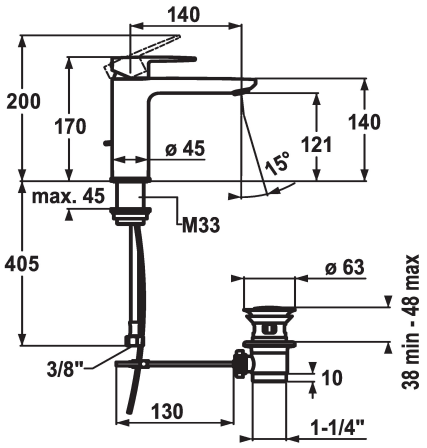

KWC-No.	vidage
124644 chromeline, A 140, raccordements flexibles, avec vidage	avec vidage
124645 chromeline, A 140, raccordements flexibles, sans vidage	sans vidage

* Mitigeur à levier
* CoolFix - eau froide en position médiane
* EcoProtect - économiseur d'eau
* Bec fixe
- Neoperl® Perlator® Shorty
* OptimalSpace - un espace de lavage ou de travail généreux
* KWC cartouche M 35 OP

- avec technique à disques céramique
- réglage de débit et de température continu
- limitation de température
* Raccordements flexibles ⅜"
* Fixation par tige filetée M33 x 1.5
Perçage utile ø35 mm

Données techniques
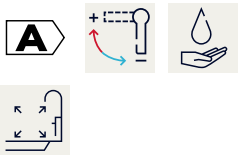
Débit	5 l/min (3 bar)
vidage	avec vidage
Raccord	tuyaux de raccordement flexibles
goulot	Fixe
Commande	commande par le haut
Code couleur	chromeline
Type d'installation	montage vertical
Type de robinet	Hebelmischer
Dimension de la hauteur	170
Économies d'énergie	Coolfix
Groupe de bruit pour la robinetterie	I
Projection A	A140
Label énergétique	A
Dimension de la sortie d'eau	121
Matière	Laiton