KWC BEVO
Eengreepsmengkraan

Modell-Linie: BEVO | 13.421.041.000FL
Kranen | Eengreepkranen

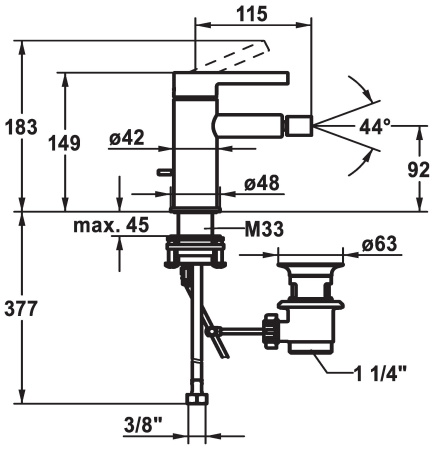

KWC-No.	Kleurcode
124618 chromeline, A 115, flexible connection hoses, with pop-up valve	chromeline

* Eengreepsmengkraan
* EcoProtect - waterbesparende inrichting
* Vaste uitloop
- kogelgewricht-Neoperl® Caché®
* KWC patroon M 35 OP
- met keramische-schijventechniek
- debiet en temperatuur traploos instelbaar
- temperatuurbegrenzing
* Flexibele aansluitslangen ⅜"
* QuickInstallation - Bevestiging met draadfitting met borgschroeven
* Tafelboring ø35 mm
* Levering:
- KWC afvoerkraan Z.538.581.000

Technical Data

Doorstroomhoeveelheid	5 l/min (3 bar)
afvoergarnituur	met aftapkraan
schroefverbindingen	flexibele aansluitslangen
uitloop	vast
Bediening	bovenbediening
Kleurcode	chromeline
Type installatie	staande montage
Kraan type	Hebelmischer
Hoogteafmeting	149
geluidsklasse	I
Projectie A	A115
Energielabel	A
Afmetingen wateruitlaat	92
Materiaal	Messing

Reserve onderdelen

KWC BEVO
Eengreepsmengkraan

Modell-Linie: BEVO | 13.421.041.000FL
Kranen | Eengreepkranen

Cartridge M 35 OP

538331
Z.537.710

Service key Neoperl © Caché ©, TJ, 18 mm, green

634729
CACHETJ