KWC DOMO 6.0
Mitigeur à levier - Lavabo

Modell-Linie: DOMO 6.0 | 12.668.021.000FL
Robinetteries | Robinets à monocommande

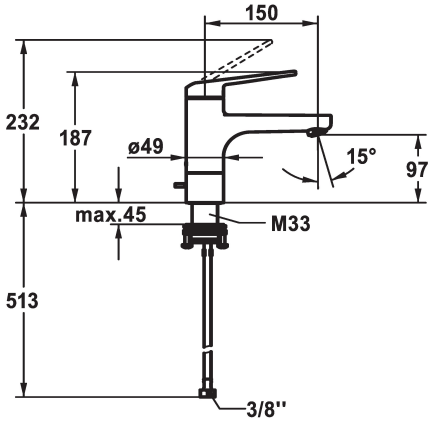

KWC-No.	vidage
124561 chromeline, A 150, raccordements flexibles, avec vidage	avec vidage
124562 chromeline, A 150, raccordements flexibles, sans vidage	sans vidage

* Mitigeur à levier
* EcoProtect - économiseur d'eau
* Bec orientable 90°
- Neoperl® Cascade® SLC
* OptimalSpace - un espace de lavage ou de travail généreux
* KWC cartouche M 35 S
- avec technique à disques céramique
- réglage de débit et de température continu
- limitation de température
* Raccordements flexibles ⅜"
* QuickInstallation - Fixation à l'aide de raccords filetés avec vis de blocage
Perçage utile ø35 mm

Données techniques

Débit	5 l/min (3 bar)
vidage	sans vidage
Raccord	tuyaux de raccordement flexibles
goulot	orientable
Commande	commande par le haut
Code couleur	chromeline
Type d'installation	montage vertical
Type de robinet	Hebelmischer
Dimension de la hauteur	187
Groupe de bruit pour la robinetterie	I
Projection A	A150
Label énergétique	A
Dimension de la sortie d'eau	97
Matière	Laiton
teamNumber	725458.502
sanitasTroeschNumber	6111 252.501

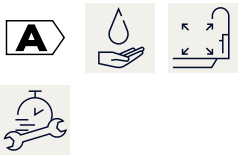

Pièces de rechange

KWC DOMO 6.0
Mitigeur à levier - Lavabo

Modell-Linie: DOMO 6.0 | 12.668.021.000FL
Robinetteries | Robinets à monocommande

Cartouche M 35 S

538329
Z.537.584