**KWC** DOMO 6.0
Miscelatore a leva - Lavabo

**Modell-Linie: DOMO 6.0 | 12.668.011.000FL**
Rubinetterie per bagni | Rubinetterie monocomando

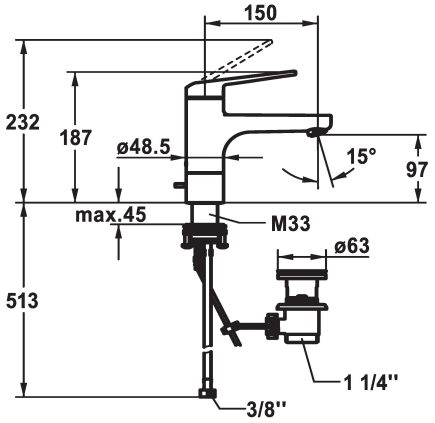


| KWC-No. | piletta |
|---|---|
| **124561**<br>chromeline, A 150, tubi flessibili di collegamento, con piletta | con comando per scarico |
| **124562**<br>chromeline, A 150, tubi flessibili di collegamento, senza piletta | senza piletta |

* Miscelatore a leva
* EcoProtect - risparmio idrico
* Bocca orientabile 90°
- Neoperl® Cascade® SLC
* OptimalSpace - ampia zona di lavoro e di lavaggio
* KWC cartuccia M 35 S
- con tecnica a dischi in ceramica
- regolazione continua della portata e della temperatura
- limitazione della temperatura
* Tubi flessibili di collegamento da ⅜"
*QuickInstallation - Fissaggio tramite raccordo filettato con viti di arresto
* Foratura ø35 mm
* Incluso nella fornitura:
- Valvola di scarico KWC Z.538.581.000

**Dati tecnici**

| | |
|---|---|
| Portata | 5 l/min (3 bar) |
| piletta | con comando per scarico |
| Raccordo | tubi di collegamento flessibili |
| bocca | orientabile |
| Operazione | azionamento superiore |
| Codice colore | chromeline |
| Tipo di installazione | montaggio fisso |
| Tipo di rubinetto | Hebelmischer |
| Dimensioni in altezza | 187 |
| Classe di rumorosità | I |
| Proiezione A | A150 |
| Etichetta energetica | A |
| Dimensioni uscita acqua | 97 |
| Materiale | Ottone |
| teamNumber | 725457.502 |
| sanitasTroeschNumber | 6111 251.501 |

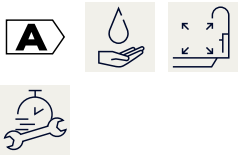

## Pezzi di ricambio

**KWC** DOMO 6.0
Miscelatore a leva - Lavabo

**Modell-Linie: DOMO 6.0 | 12.668.011.000FL**
Rubinetterie per bagni | Rubinetterie monocomando

**Cartuccia M 35 S**

**538329**
Z.537.584