KWC DOMO 6.0
Eengreepsmengkraan - Wastafel - CoolFix

Modell-Linie: DOMO 6.0 | 12.668.032.000FL
Kranen | Eengreepkranen

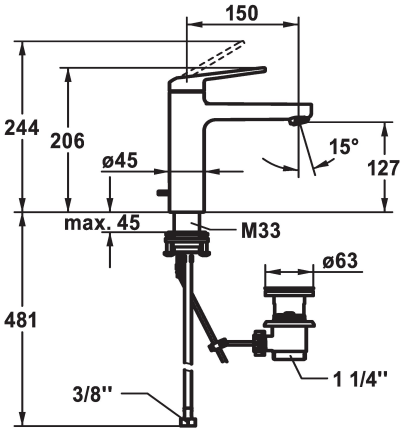

KWC-No.	afvoergarnituur
124554 chromeline, A 150, flexibele aansluitslangen, met afvoergarnituur	met aftapkraan
124555 chromeline, A 150, flexibele aansluitslangen, zonder afvoergarnituur	zonder aftapkraan

* Eengreepsmengkraan
* CoolFix - koud water bij hendelpositie in het midden
* EcoProtect - waterbesparende inrichting
* Vaste uitloop
- Neoperl® Cascade® SLC
* OptimalSpace - Royale was- en werkomgeving
* KWC patroon M 35 OP
- met keramische-schijventechniek
- debiet en temperatuur traploos instelbaar
- temperatuurbegrenzing
* Flexibele aansluitslangen ⅜"
* QuickInstallation - Bevestiging met draadfitting met borgschroeven
* Tafelboring ø35 mm
* Levering:
- KWC afvoerkraan Z.538.581.000

Technical Data

A_Spout_Spray	4 l/min (3 bar)
afvoergarnituur	met aftapkraan
Connection	flexibele aansluitslangen
Uitloop	vast
Handling	bovenbediening
Kleurcode	chromeline
Installation_type	staande montage
Faucet_typ	Hebelmischer
Hoogteafmeting	206
Energiebesparend	Coolfix
G_Acoustic group	I
Projection_A	A150
EnergyLabelCH	A
Afmetingen wateruitlaat	127
Materiaal	Messing