KWC DOMO 6.0
Eengreepsmengkraan - Wastafel - CoolFix

Modell-Linie: DOMO 6.0 | 12.668.032.000FL
Kranen | Eengreepkranen

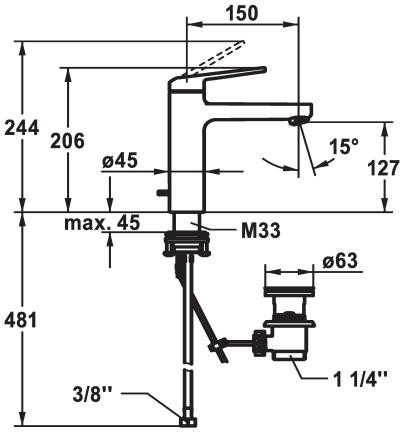

KWC-No.	afvoergarnituur
124554 chromeline, A 150, flexibele aansluitslangen, met afvoergarnituur	met aftapkraan
124555 chromeline, A 150, flexibele aansluitslangen, zonder afvoergarnituur	zonder aftapkraan

* Eengreepsmengkraan
* CoolFix - koud water bij hendelpositie in het midden
* EcoProtect - waterbesparende inrichting
* Vaste uitloop
- Neoperl® Cascade® SLC
* OptimalSpace - Royale was- en werkomgeving
* KWC patroon M 35 OP
- met keramische-schijventechniek
- debiet en temperatuur traploos instelbaar
- temperatuurbegrenzing
* Flexibele aansluitslangen ⅜"
* QuickInstallation - Bevestiging met draadfitting met borgschroeven
* Tafelboring ø35 mm
* Levering:
- KWC afvoerkraan Z.538.581.000

Technical Data

Doorstroomhoeveelheid	4 l/min (3 bar)
afvoergarnituur	met aftapkraan
schroefverbindingen	flexibele aansluitslangen
Uitloop	vast
Bediening	bovenbediening
Kleurcode	chromeline
Type installatie	staande montage
Kraan type	Hebelmischer
Hoogteafmeting	206
Energiebesparend	Coolfix
geluidsklasse	I
Projectie A	A150
Energielabel	A
Afmetingen wateruitlaat	127
Materiaal	Messing

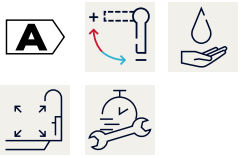

Reserve onderdelen

KWC DOMO 6.0
Eengreepsmengkraan - Wastafel - CoolFix

Modell-Linie: DOMO 6.0 | 12.668.032.000FL
Kranen | Eengreepkranen

KWC patroon M 35 OP

538331
Z.537.710