KWC DOMO 6.0
Monomando - CoolFix

Modell-Linie: DOMO 6.0 | 12.668.031.000FL
Griferías de lavabo | Grifo para lavabo

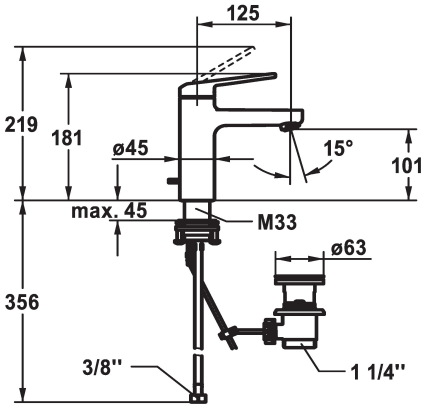

KWC-No.	vaciador automático
124548 chromeline, A 125, flexible connection hoses, with pop-up valve	con válvula de vaciado
124549 chromeline, A 125, flexible connection hoses, without pop-up valve	sin válvula de vaciado

* Monomando
* CoolFix - Agua fría con el mando en posición media
* EcoProtect - dispositivo de ahorro de agua
* Caño fijo
- Neoperl® Cascade® SLC
* KWC cartucho M 35 OP
- con tecnología de discos cerámicos
- caudal y temperatura regulables
- limitador de temperatura
* Tubos conexión flexibles ⅜"
* QuickInstallation - Fijación mediante conexión roscada con tornillos de fijación
* Medida orificios ø35 mm
* Volumen de entrega:
- Válvula vaciado KWC Z.538.581.000

Datos técnicos

Caudal de salida	4 l/min (3 bar)
vaciador automático	con válvula de vaciado
Racors	tubos de conexión flexibles
caño	Fijado
Operación	accionamiento superior
Código de color	chromeline
Tipo de instalación	Standmontage
Tipo de grifo	Hebelmischer
Dimensón de la altura	181
Ahorro de energía	Coolfix
Grupo de ruido	I
Proyección A	A125
Etiqueta energética	A
Dimensón de la altura	101
Material	Latón

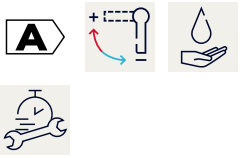

Piezas de recambio

KWC DOMO 6.0
Monomando - CoolFix

Modell-Linie: DOMO 6.0 | 12.668.031.000FL
Griferías de lavabo | Grifo para lavabo

Cartridge M 35 OP

538331
Z.537.710