KWC DOMO 6.0
Hebelmischer - Waschtisch

Modell-Linie: DOMO 6.0 | 12.668.051.000FL
Armaturen | Manuelle Armaturen

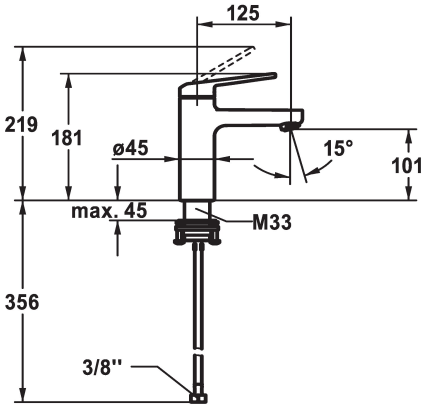

KWC-Nr.	Ablaufgarnitur
124546 chromeline, A 125, flexible Anschlussschläuche, mit Ablaufgarnitur	mit Ablaufgarnitur
124547 chromeline, A 125, flexible Anschlussschläuche, ohne Ablaufgarnitur	ohne Ablaufgarnitur

* Hebelmischer
* EcoProtect - Wasserspareinrichtung
* Auslauf fest
- Neoperl® Cascade® SLC
* KWC Steuerpatrone M 35 OP
- mit Keramikscheibentechnik

- Auslaufmenge und Temperatur stufenlos einstellbar
- Temperaturbegrenzung
* Flexible Anschlussschläuche ⅜"
* QuickInstallation - Befestigung mit Gewindestutzen M33 x 1.5 mit Feststellschrauben
Tischbohrung ø35 mm

Technische Daten

Auslaufmenge	4 l/min (3 bar)
Ablaufgarnitur	ohne Ablaufgarnitur
Anschluss	Flexible Anschlussschläuche
Auslauf	fest
Bedienung	topbedient
Farbcode	chromeline
Installationsart	Standmontage
Armaturtyp	Hebelmischer
Mass Höhe	181
Armaturengeräuschgruppe	I
Ausladung A	A 125
Energie Etikette	A
Mass-Wasseraustritt	101
Material	Messing

Ersatzteile

KWC DOMO 6.0
Hebelmischer - Waschtisch

Modell-Linie: DOMO 6.0 | 12.668.051.000FL
Armaturen | Manuelle Armaturen

Steuerpatrone M 35 OP

538331
Z.537.710