KWC MONTA
Monomando

Modell-Linie: MONTA | 12.411.043.000FL
Griferías de lavabo | Grifo para lavabo

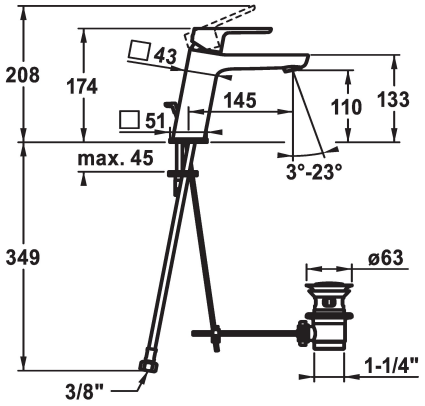

KWC-No.	vaciador automático
124519 chromeline, A 145, flexible connection hoses, with pop-up valve	con válvula de vaciado
124520 chromeline, A 145, flexible connection hoses, without pop-up valve	sin válvula de vaciado

* Monomando
* EcoProtect - dispositivo de ahorro de agua
* Caño fijo
- Neoperl® Perlator® SSR, aireador inclinable
* OptimalSpace - áreas de lavabo y de trabajo con dimensiones generosas
* KWC cartucho M 35 OP

- con tecnología de discos cerámicos
- caudal y temperatura regulables
- limitador de temperatura
* Tubos conexión flexibles ⅜"
* Fijación con perno vertical M8 x 1
* Medida orificios ø35 mm

Datos técnicos

Caudal de salida	5 l/min (3 bar)
vaciador automático	con válvula de vaciado
Racors	tubos de conexión flexibles
caño	Fijado
Operación	accionamiento superior
Código de color	chromeline
Tipo de instalación	Standmontage
Tipo de grifo	Hebelmischer
Dimensón de la altura	174
Grupo de ruido	I
Proyección A	A145
Etiqueta energética	A
Dimensón de la altura	110
Material	Latón

Piezas de recambio

KWC MONTA
Monomando

Modell-Linie: MONTA | 12.411.043.000FL
Griferías de lavabo | Grifo para lavabo

Cartridge M 35 OP

538331
Z.537.710