KWC ERA
Miscelatore a leva - Cucina

Modell-Linie: ERA | 10.392.323.700FL
Rubinetterie per bagni | Rubinetterie monocomando

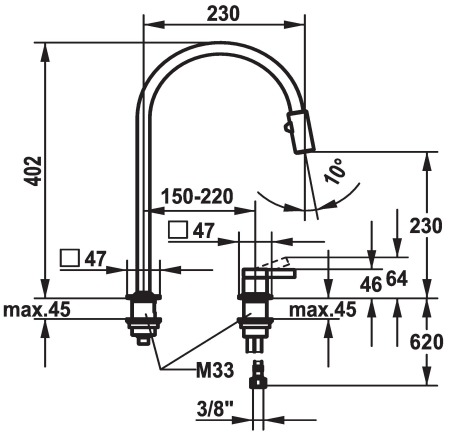

KWC-No.

124405
acciaio inox, A 230, tubi flessibili di collegamento

* Miscelatore a leva
* 2 fori
* Posizione della leva possibile a destra o a sinistra
* TouchProtect - protezione dalle scottature grazie al sistema a intercapedine
* Doccia con deviatore estraibile ruotabile di 360° - supporto magnetico combaciante (senza sporgenze)
- SprayClean - eliminazione attiva del calcare e pulizia rapida
- rompigetto
- PowerClean - getto a richiesta, con ritorno automatico
- estraibile fino a 500 mm
- tubo flessibile in tessuto nero
* Passaggio tubo flessibile, orientabile 150°, ampliabile a 360°
* OptimalSpace - ampia zona di lavoro e di lavaggio
* KWC cartuccia S 25
- con tecnica a dischi in ceramica
- regolazione continua della portata e della temperatura
* Tubi flessibili di collegamento da 3/8"
* Fissaggio tramite raccordo filettato M33 x 1.5
* Foratura ø35 mm

Dati tecnici

Portata getto pioggia	7 l/min (3 bar)
Portata getto normale	7 l/min (3 bar)
Raccordo	tubi di collegamento flessibili
bocca	orientabile
Operazione	azionamento superiore
Codice colore	acciaio inox
Tipo di installazione	montaggio fisso
Tipo di rubinetto	Hebelmischer
Dimensioni in altezza	402
Classe di rumorosità	I
Proiezione A	A230
Etichetta energetica	A
Dimensioni uscita acqua	230
Materiale	Acciaio inox

Pezzi di ricambio

KWC ERA
Miscelatore a leva - Cucina

Modell-Linie: ERA | 10.392.323.700FL
Rubinetterie per bagni | Rubinetterie monocomando

Cartuccia S 25

538711
Z.536.032

Chiave Microspray

638306
Z.638.306