KWC GASTRO
Eengreepsmengkraan - centrale keuken

Modell-Linie: GASTRO | 24.501.103.000LL
Kranen | Eengreepkranen

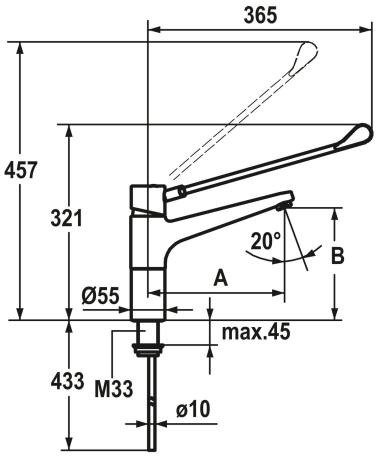

KWC-No.	Projection_A
121745 chromeline, A 225, B 184, koperen pijpverbindingen	A225

* Eengreepsmengkraan
* Draaibare uitloop 160°
- Neoperl® Cascade®
* KWC patroon L 39 - universeel
- Met keramische-schijventechniek

- Uitstroomvolume en temperatuur traploos instelbaar
- Temperatuur- en debietbegrenzing
* Koperbuisaansluitingen ø10 mm
* Bevestiging met schroefdraadhuls M33 x 1.5
* Tafelboring ø35 mm

Technical Data

A_Spout_Spray	12 l/min (3 bar)
Connection	KUPFERROHRANSCHLÜSSE
Handling	TOPBEDIENT
Projection_B	B184
Kleurcode	chromeline
Installation_type	STANDMONTAGE
Faucet_typ	HEBELMISCHER
Hoogteafmeting	340
G_Acoustic group	I
Projection_A	A225
Afmetingen wateruitlaat	184
Materiaal	Messing