KWC INOX
Hebelmischer - Küche

Modell-Linie: INOX | 10.271.103.700FL
Armaturen | Manuelle Armaturen

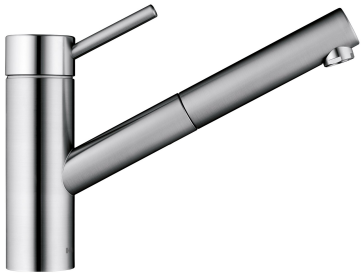

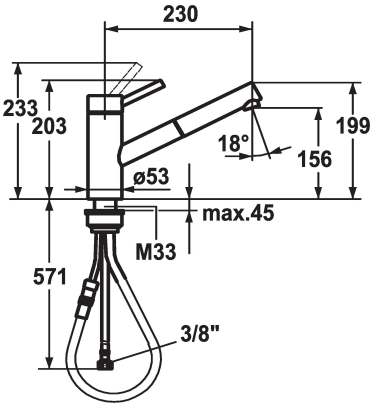

KWC-Nr.

121513
edelstahl, A 230, flexible Anschlussschläuche

* Hebelmischer
* TouchProtect - Schutz vor Verbrennungen durch Zweischalenprinzip
* Auszugauslauf
- Neoperl® Cascade®
- bis 700 mm ausziehbar
- Schlauchoberfläche passend zu Armaturoberfläche
* Schlauchdurchführung, schwenkbar 130°
* EasyLock - einfache Auszugbrausenrückführung
* KWC Steuerpatrone L 39 - Universal
- mit Keramikscheibentechnik
- Auslaufmenge und Temperatur stufenlos einstellbar
- Temperatur- und Mengenbegrenzung
* Flexible Anschlussschläuche ⅜"
* Befestigung mit Gewindestutzen M33 x 1.5
Tischbohrung ø35 mm

Technische Daten

Auslaufmenge	12 l/min (3 bar)
Anschluss	Flexible Anschlussschläuche
Auslauf	schwenkbar
Bedienung	topbedient
Küchenbrause	Auszugauslauf
Farbcode	Edelstahl
Installationsart	Standmontage
Armaturtyp	Hebelmischer
Mass Höhe	199
Armaturengeräuschgruppe	I
Ausladung A	A 230
Energie Etikette	C
Mass-Wasseraustritt	156
Material	rostfreier Stahl
teamNumber	726485.52
sanitasTroeschNumber	6115 797.000

Ersatzteile

KWC INOX
Hebelmischer - Küche

Modell-Linie: INOX | 10.271.103.700FL
Armaturen | Manuelle Armaturen

Steuerpatrone L 39 - Universal

536591
K.32.60.00