KWC GASTRO
Miscelatore a leva - Cucina professionale

Modell-Linie: GASTRO | 24.501.066.000
Rubinetterie per bagni | Rubinetterie monocomando

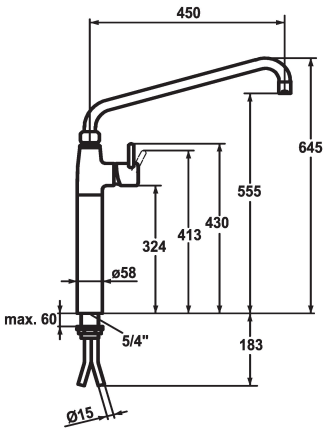

KWC-No.	Proiezione A
121272 chromeline, A 450	A450

* Miscelatore a leva
* Colonna 300 mm
* Bocca orientabile 360°
- con premistoppa
- rompigetto
* OptimalSpace - ampia zona di lavoro e di lavaggio
* KWC cartuccia XL 46 - alto rendimento

- con tecnica a dischi in ceramica
- regolazione continua della portata e della temperatura
- limitazione della temperatura
* Tubi di rame ø15 mm
* Fissaggio tramite raccordo filettato 1 ¼"
* Foratura ø42 mm

Dati tecnici
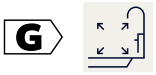
Portata	40 l/min (3 bar)
Raccordo	Raccordi con tubetti in rame
Codice colore	chromeline
Tipo di installazione	montaggio fisso
Tipo di rubinetto	Hebelmischer
Dimensioni in altezza	645
Classe di rumorosità	U
Proiezione A	A450
Dimensioni uscita acqua	555
teamNumber	727436.502
sanitasTroeschNumber	6119 717.501