KWC GASTRO
Hebelmischer - Grossküche

Modell-Linie: GASTRO | 24.501.054.000
Armaturen | Manuelle Armaturen

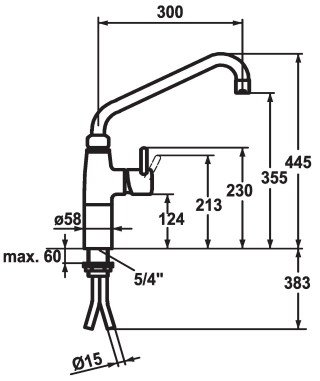

KWC-Nr.	Ausladung A
121269 chromeline, A 300	A 300
121270 chromeline, A 450	A 450

* Hebelmischer
* Säule 100 mm
* Schwenkauslauf 360°
- mit nachziehbarer Stopfbüchse
- Strahlregler-Mundstück
* OptimalSpace - grosszügiger Wasch- / Arbeitsbereich
* KWC Steuerpatrone XL 46 - Hochleistung

- mit Keramikscheibentechnik
- Auslaufmenge und Temperatur stufenlos einstellbar
- Temperaturbegrenzung
* Kupferrohranschlüsse ø15 mm
* Befestigung mit Gewindestutzen 1 ¼"
* Tischbohrung ø42 mm

Technische Daten
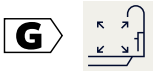
Auslaufmenge	40 l/min (3 bar)
Anschluss	Kupferrohranschlüsse
Auslauf	schwenkbar
Bedienung	seitenbedient
Farbcode	chromeline
Installationsart	Standmontage
Armaturtyp	Hebelmischer
Mass Höhe	445
Armaturengeräuschgruppe	U
Ausladung A	A 300
Mass-Wasseraustritt	355
teamNumber	727433.502
sanitasTroeschNumber	6119 711.501