KWC IQUA
Automatische besturing - Wastafel

Modell-Linie: IQUA | K.12.JB.52.000B23
Kranen | Zelfsluitende kranen

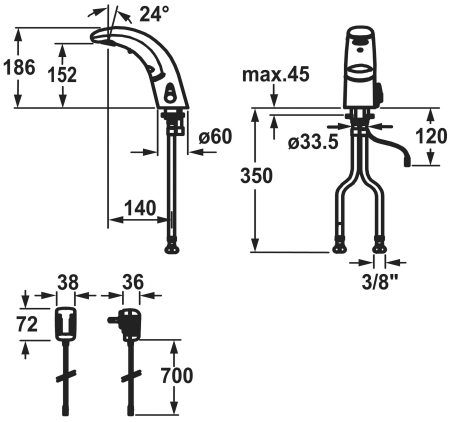

KWC-No.
119599 chromeline, A 10, A 140, zonder afvoerklep, gaas
119601 chromeline, A 10, A 140, zonder afvoerklep, blad

* Automatische besturing
- Dubbel infraroodsensorsysteem A10
- Met menging
NONE
* EcoProtect - waterbesparende inrichting
NONE
* Microprocessor-besturing
- water-nalooptijd instelbaar (1 seconde fabrieksinstelling)
- kort-uit (reinigingsmodus) instelbaar
- duur-aan (vullen) looptijd instelbaar
- sensorgevoeligheid instelbaar permanent automatisch zelf ijkend
- 12- of 24-uurs hygiënespoeling activeerbaar
* Vaste uitloop
- Neoperl® Cascade®
* OptimalSpace - Royale was- en werkomgeving
*Magneetventiel
* Flexibele aansluitslangen ⅜"
* Bevestiging met tapeind M8 x 1
* Tafelboring ø35 mm
* Levering:
- Batterij 6 V Lithium 2 CR5
- levensduur bij 100 schakelingen/dag: 4 jaar
* Sterk reflecterende oppervlakken (zoals spiegel, gepolitoerde roestvrijstalen bak) dicht bij een IR-besturing moeten vermeden worden. Deze zouden tot foutieve starts en functiestoringen kunnen leiden.

Technical Data

A_Spout_Spray	5 l/min (3 bar)
afvoergarnituur	zonder aftapkraan
Elektronische besturing	contactloz
Connection	flexibele aansluitslangen
Uitloop	vast
IQUA-Click	Basic, mit Mischung
Stroomvoorziening	Batterij
Kleurcode	chromeline
Installation_type	staande montage
Faucet_typ	Elektronik
Hoogteafmeting	186
G_Acoustic group	I
Projection_A	A140
EnergyLabelCH	A
Afmetingen wateruitlaat	152
Materiaal	Messing