KWC GASTRO
Mélangeur

Modell-Linie: GASTRO | K.24.41.A2.000C07
Robinetteries | Robinets à monocommande

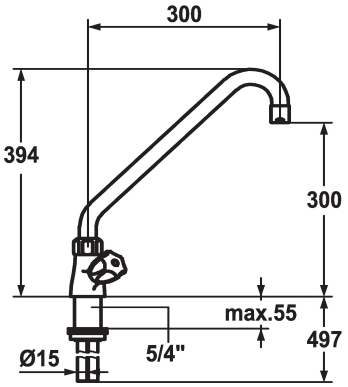

KWC-No.

101755
chromline, A 300, B 300, C 394

* Mélangeur
* Croisillon KWC CORONA en métal, détachable
* Bec orientable 360°
- avec presse-étoupe resserrable
- embout brise-jet
* OptimalSpace - un espace de lavage ou de travail généreux

* Tête de robinet à clapet plat M20 x 1.25
- siège en acier inox
* Raccords tubulures cuivre ø15 mm
* Fixation par tige filetée 1 ¼"
* Perçage utile ø42 mm

Données techniques

Débit	98 l/min (3 bar)
Projection C	C394
Raccord	Raccords tubulures cuivre
Projection B	B300
Code couleur	chromeline
Type d'installation	montage vertical
Type de robinet	Zweigriffmischer
Dimension de la hauteur	394
Groupe de bruit pour la robinetterie	U
Projection A	A300
Dimension de la sortie d'eau	300
Matière	Laiton