KWC GASTRO

Rubinetteria a due manopole - Cucina professionale

Modell-Linie: GASTRO | K.24.41.34.000C07
Rubinetterie per bagni | Rubinetterie monocomando

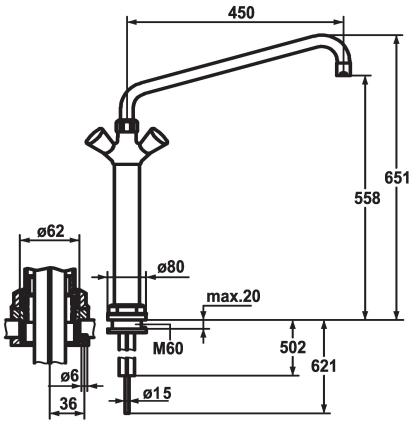

KWC-No.	Proiezione A
100931 chromeline, A 300	A300
100933 chromeline, A 450	A450

* Rubinetteria a due manopole
* Colonna 300 mm
* Maniglie metalliche KWC CORONA, estraibili
* Svuotamento automatico della bocca
* Zoccolo premontato
* Bocca orientabile 360°
- con premistoppa
- rompigetto
* OptimalSpace - ampia zona di lavoro e di lavaggio
* Parte superiore della valvola a base piatta M20 x 1.25
- sede valvola in acciaio inossidabile
* Tubi di rame ø15 mm
* Foratura ø62 mm

Dati tecnici

Portata	60 l/min (3bar)
Raccordo	Raccordi con tubetti in rame
bocca	orientabile
Codice colore	chromeline
Tipo di installazione	montaggio fisso
Tipo di rubinetto	Zweigriffmischer
Dimensioni in altezza	651
Classe di rumorosità	U
Proiezione A	A450
Dimensioni uscita acqua	558
Materiale	Ottone
teamNumber	727353.501
sanitasTroeschNumber	6119 114.501